Комплект выдвижных колонн для шкафа ТС-1995

ПРОМЕТ

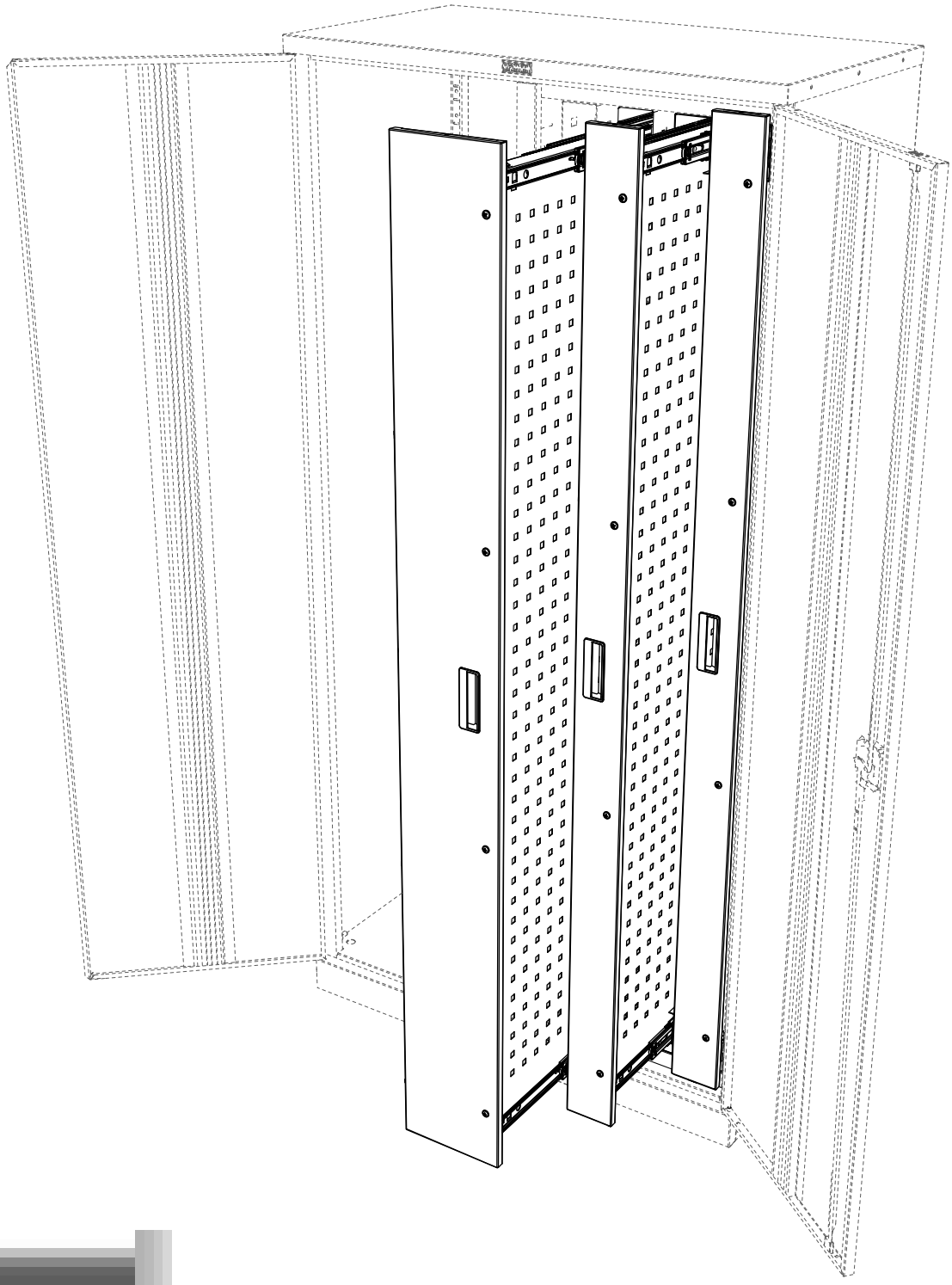

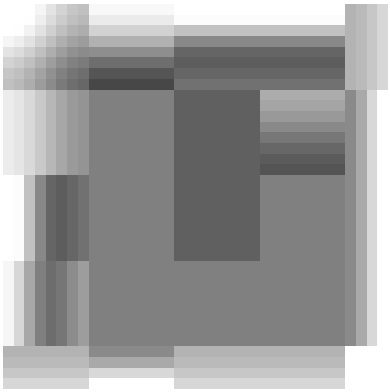

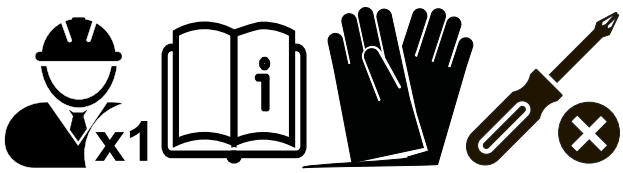

ПАСПОРТ ИЗДЕЛИЯ

1. НАЗНАЧЕНИЕ

Комплект выдвижных колонн (2 узких и 1 широкая) предназначены для дооснащения шкафов ТС-1995 с установленной вертикальной перегородкой (арт. S30599021202). Выдвижные колонны обеспечивают упорядоченное хранение инструментов и оснастки на вертикальных экранах.

2. ТЕХНИЧЕСКИЕ ХАРАКТЕРИСТИКИ

Модель	mm	mm	mm	kg*
Полка установочная	**35**	**465**	**428**	**2.2**
Обойма	**88**	**65**	**424**	**1**
Колонна узкая ТС-1995	**1755**	**93**	**455**	**9.7**
Колонна широкая ТС-1995	**1755**	**196**	**455**	**10.9**

* - допустимое отклонение +/- 10%

3. КОМПЛЕКТ ПОСТАВКИ

№	Наименование	Кол-во шт.	№	Наименование	Кол-во шт.
1	Полка установочная	2	**6**	Кронштейн малый верхний	2
2	Экран	3	**7**	Кронштейн большой нижний	1
3	Фасад малый	2	**8**	Кронштейн малый нижний	2
4	Фасад большой	1	**9**	Комплект фурнитуры	1
5	Кронштейн большой верхний	1			

Редакция 05.02.2024

4. ИНСТРУКЦИЯ ПО СБОРКЕ

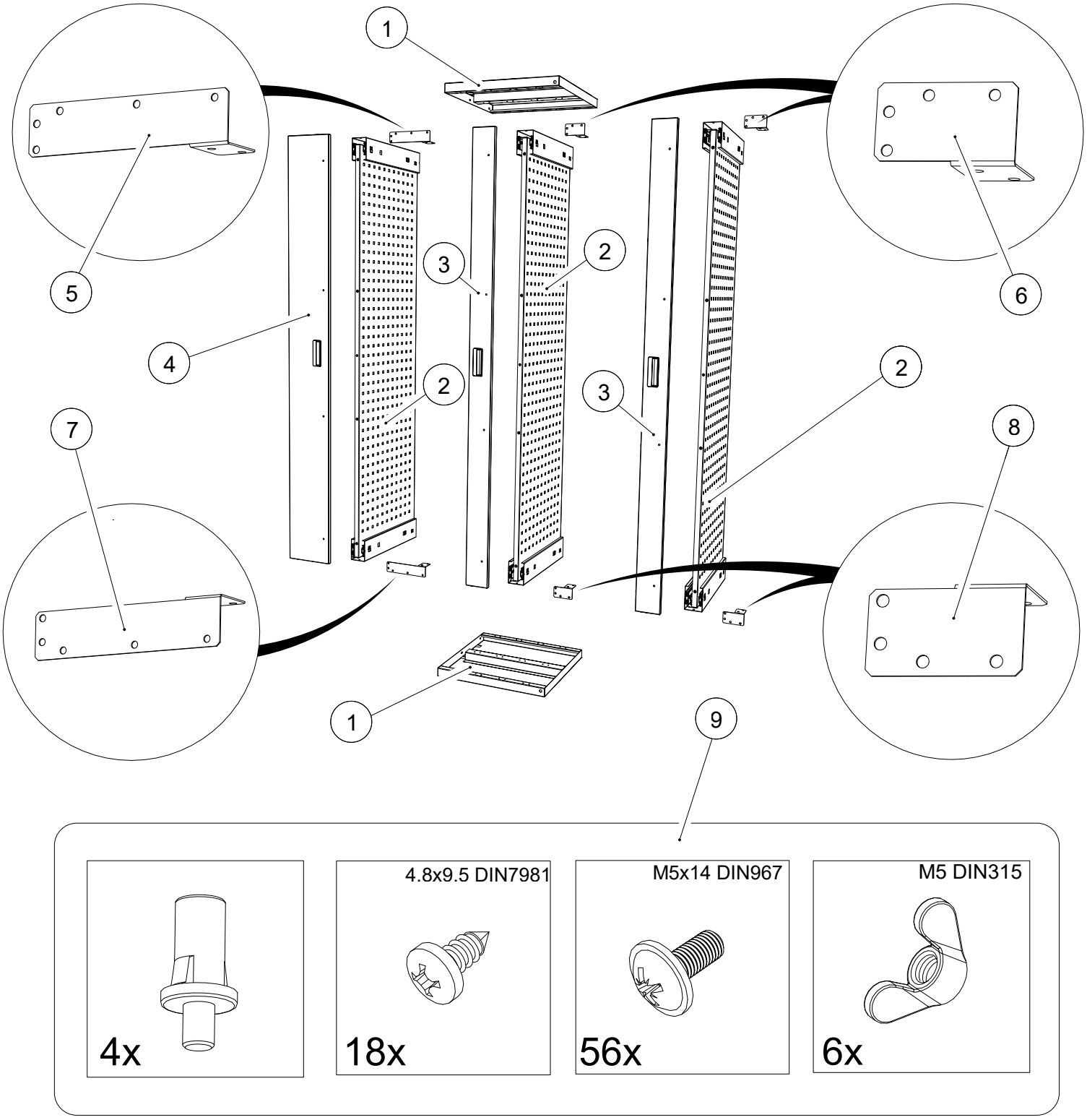

1

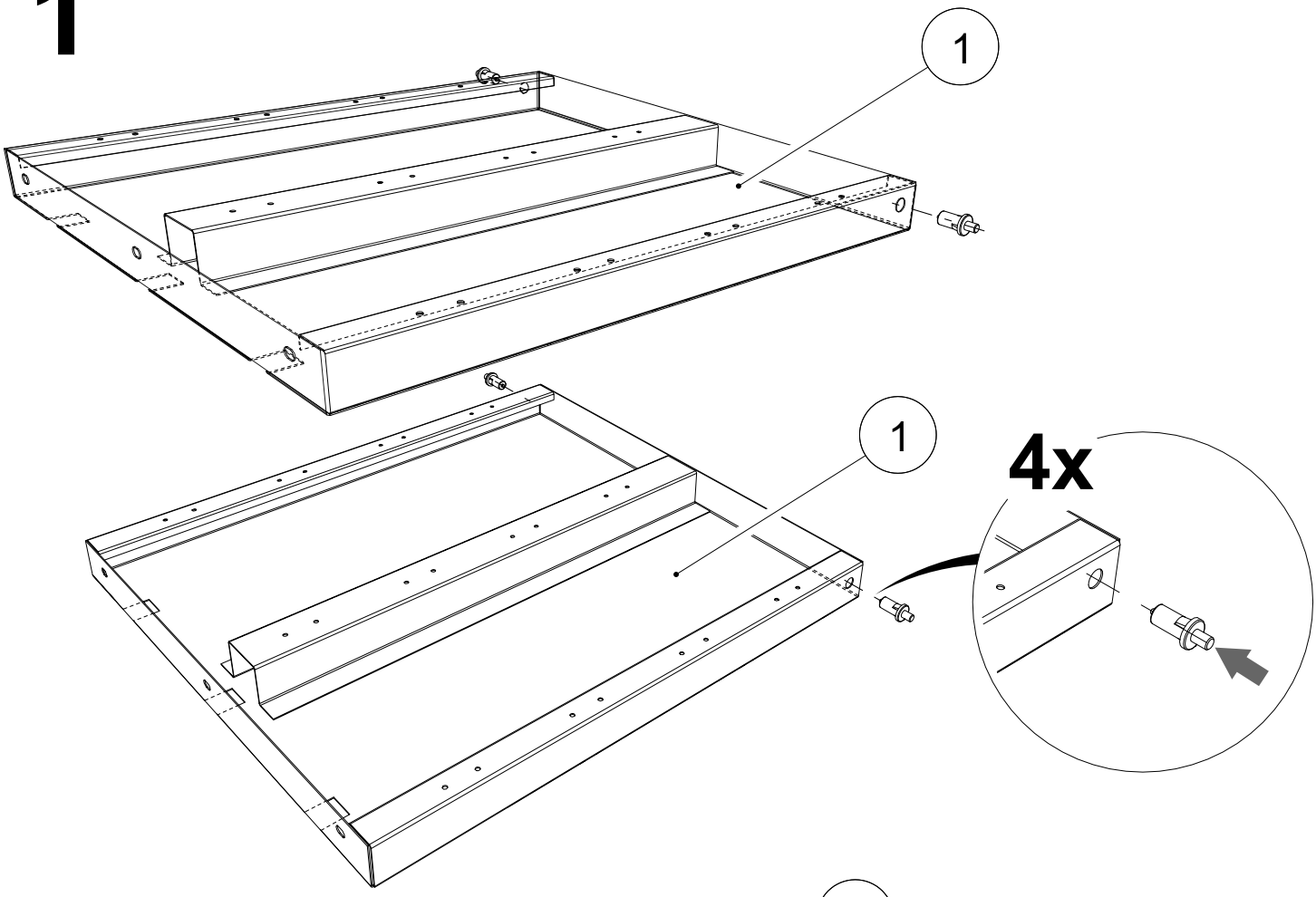

2

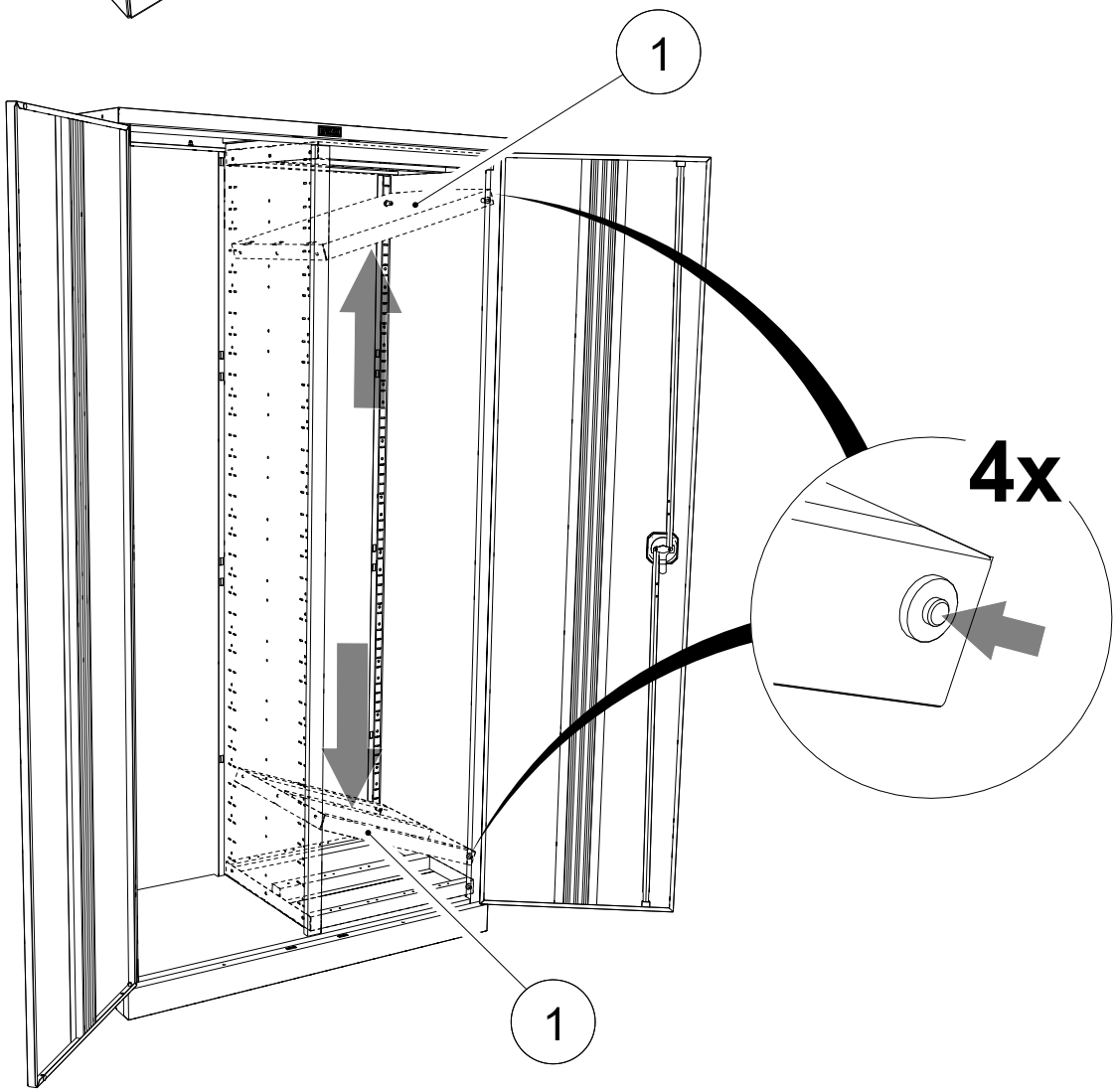

3

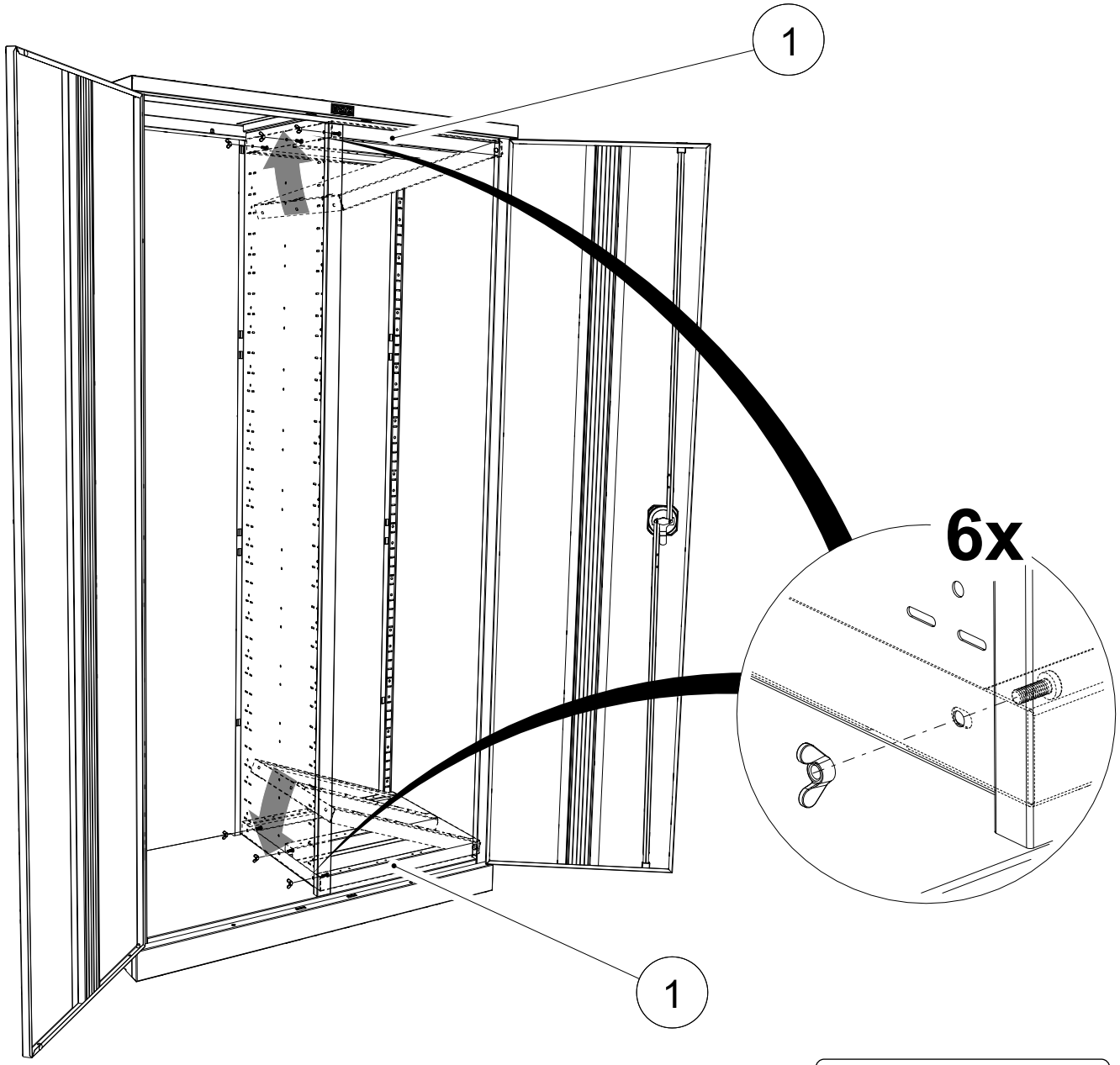

4

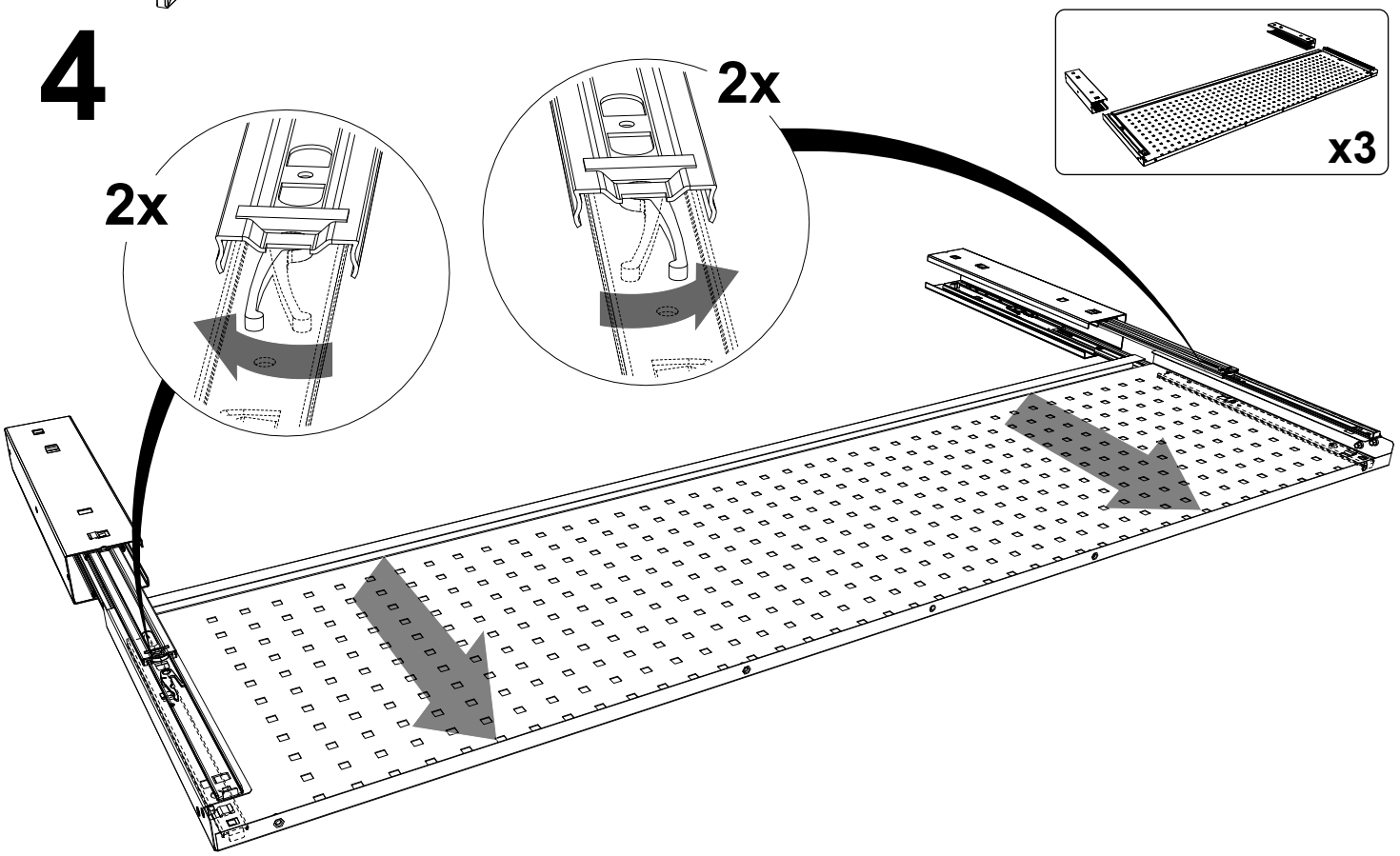

5

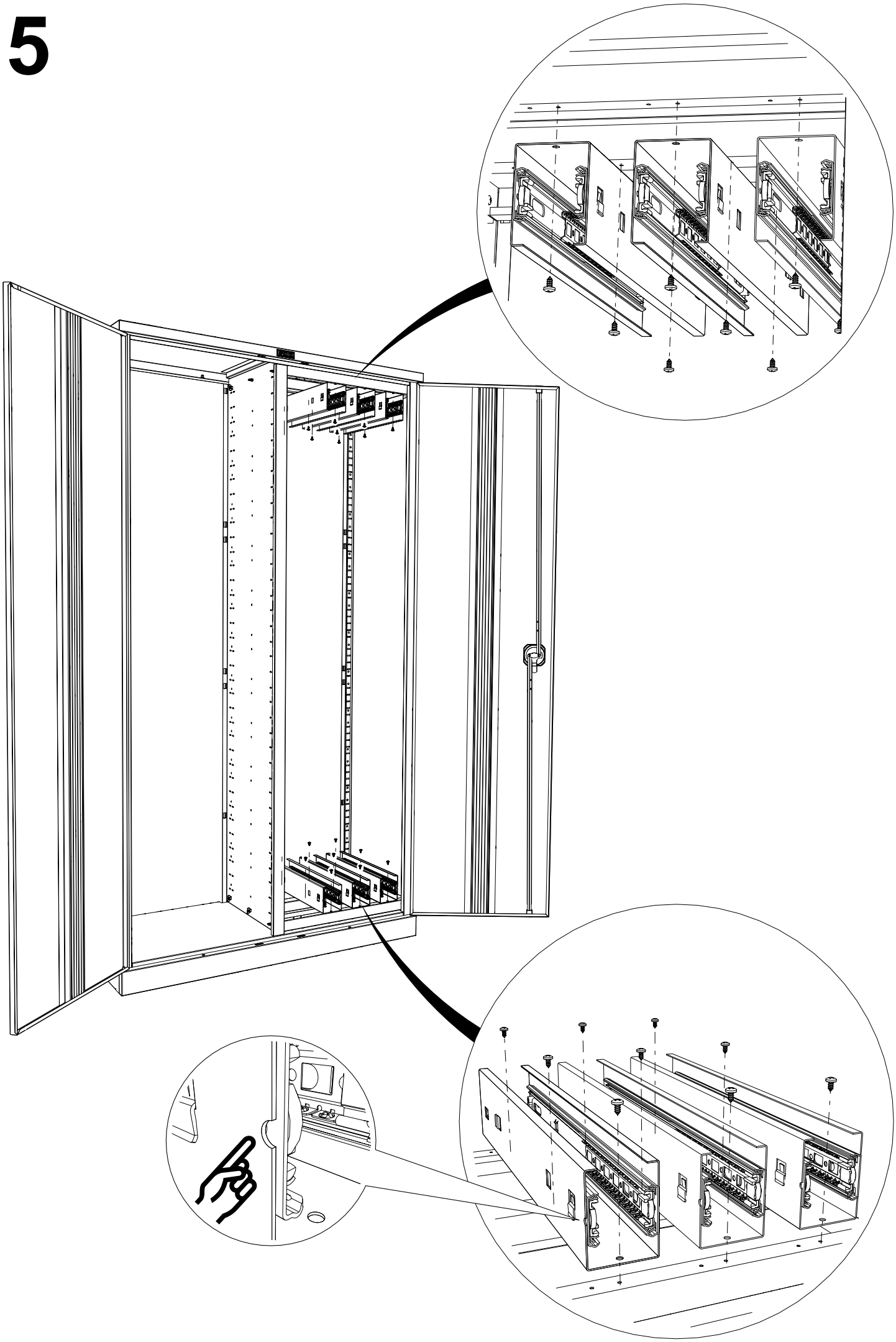

6

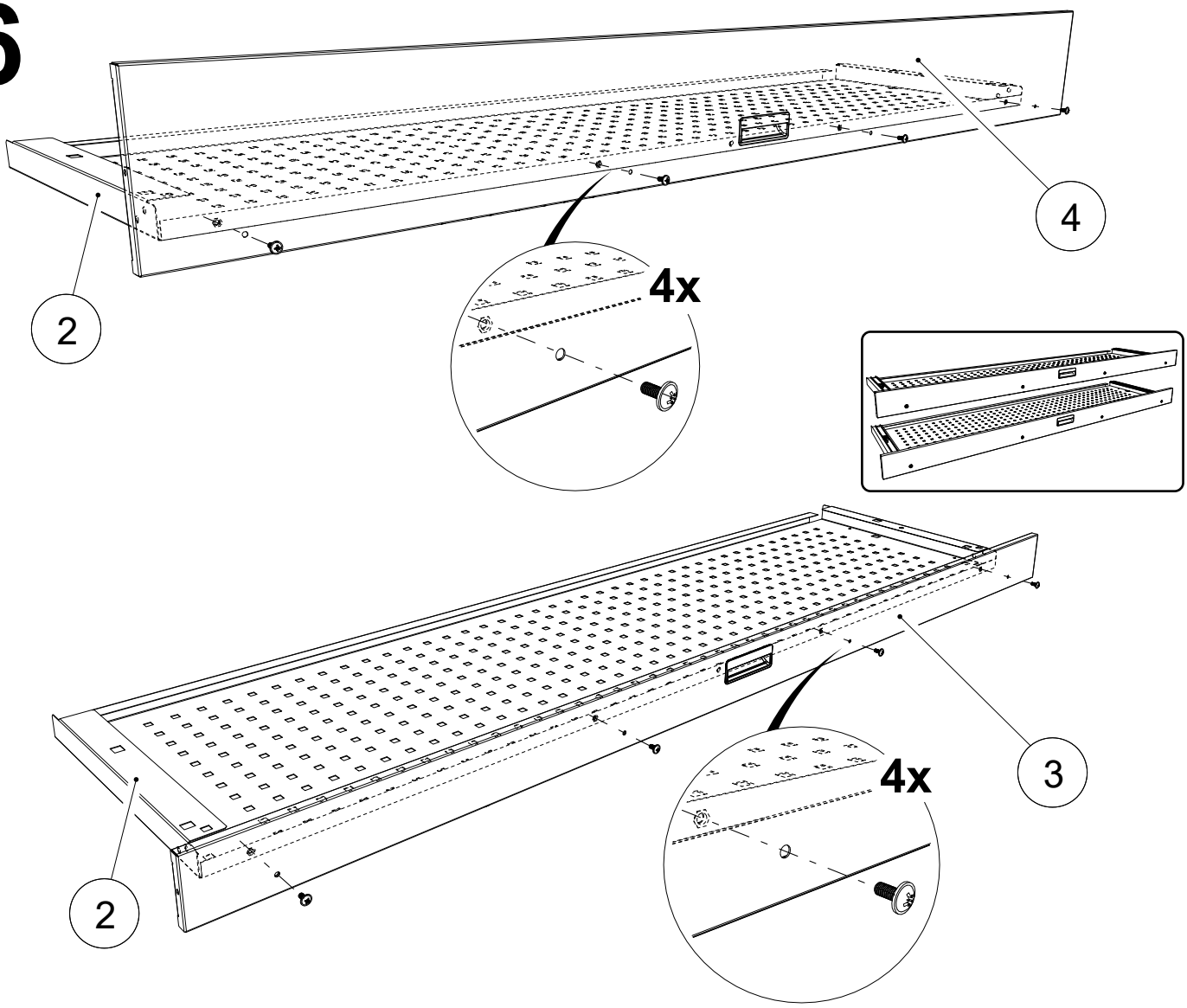

7

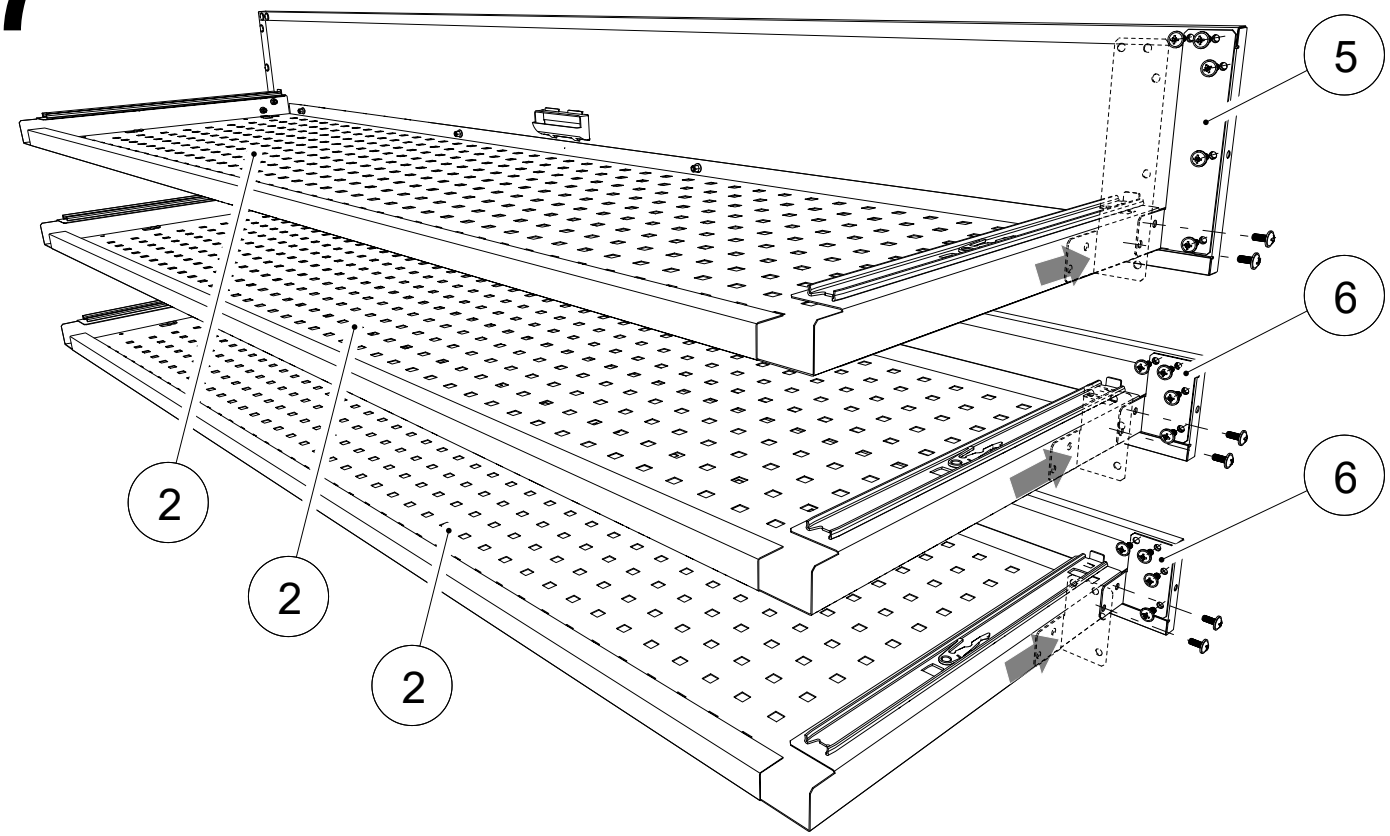

8

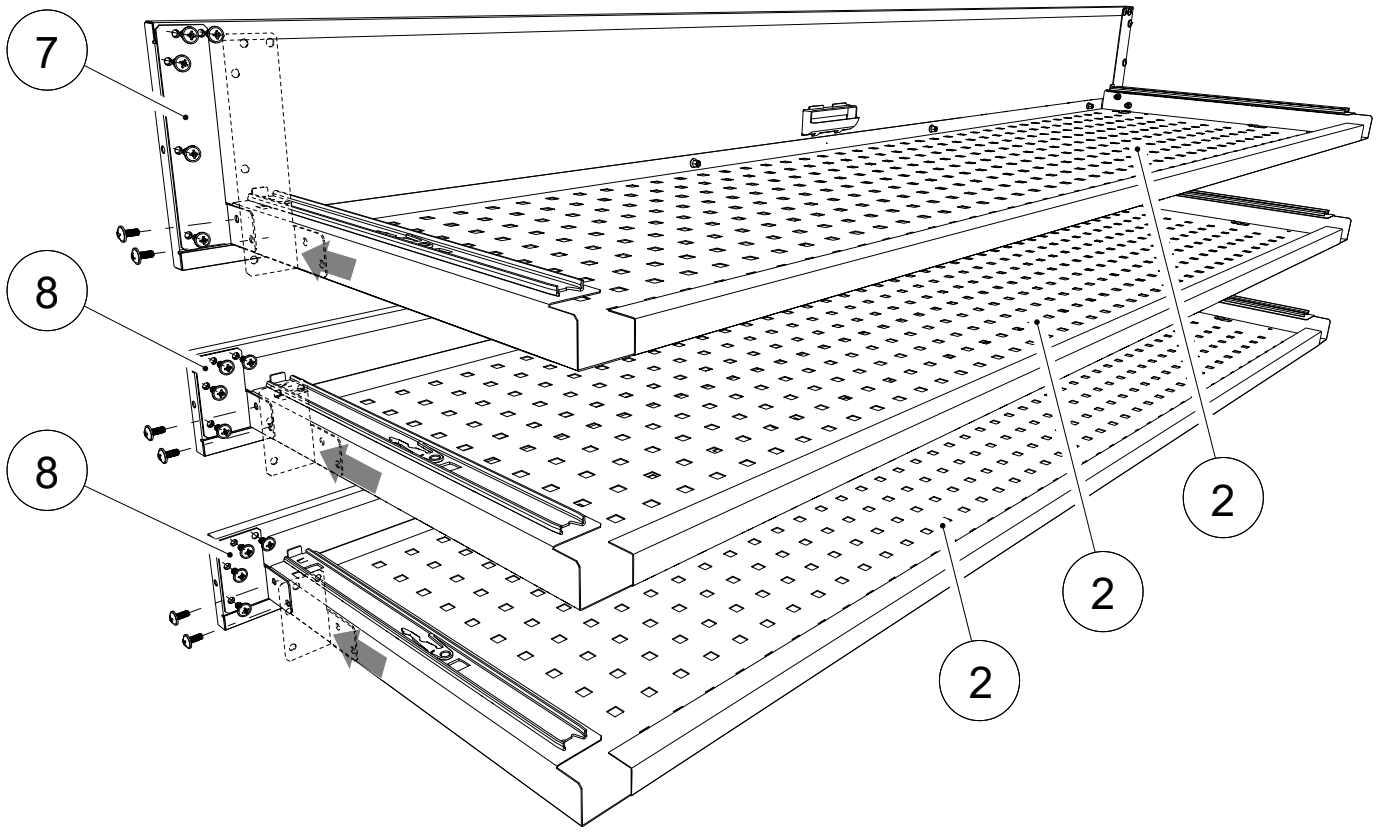

9

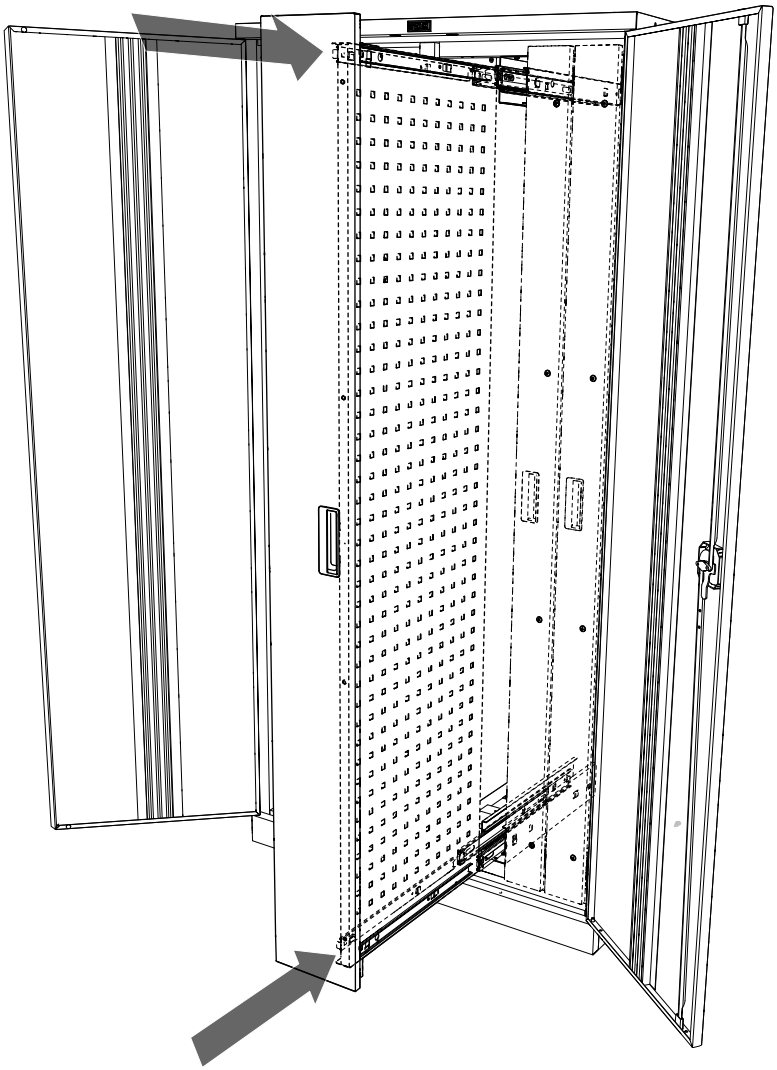

Вставлять колонны необходимо при до упора выдвинутых шариковых сепараторов направляющих !

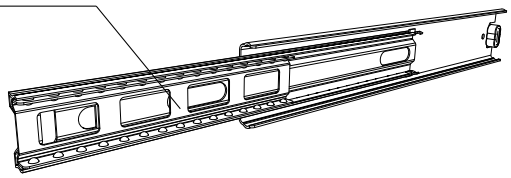

Совместите внешние и внутренние части направляющих и задвиньте колонну до щелчка каждой из четырех направляющих.
Повторите операцию для каждой колонны.

5. ОСОБЕННОСТИ ЭКСПЛУАТАЦИИ

Колонны выдвижные могут эксплуатироваться в помещениях при температуре окружающего воздуха от 1 до 40°С и относительной влажности не более 60%.

Рекомендуется каждые 6 месяцев смазывать трущиеся поверхности подвижных частей напраляющих тонким слоем смазки.

Максимальная распределенная нагрузка на экран колонны (суммарная масса размещеных на экране инструментов и оснастки) не должна превышать 50 кг.

6. ХРАНЕНИЕ, ТРАНСПОРТИРОВКА.

В разобранном виде колонны выдвижные можно перевозить в упаковке изготовителя в горизонтальном положении всеми видами крытого транспорта или в контейнерах. При транспортировке и хранении колонн выдвижных в холодное время, во избежание заклинивания направляющих, необходимо выдержать изделие при комнатной температуре не менее 3 часов.

Требования по хранению: в сухом помещении, в упаковке изготовителя.

7. ГАРАНТИЙНЫЕ ОБЯЗАТЕЛЬСТВА

Гарантийный срок эксплуатации колонн выдвижных - 1 год со дня продажи, а при отсутствии отметки о дате продажи – 1 год со дня изготовления товара.

Изготовитель не несёт ответственность за неисправность колонн выдвижных и не гарантирует безотказную работу изделия в случаях: нарушений рекомендаций по транспортировке, хранению, эксплуатации; проведения ремонта некомпетентными лицами; умышленной порчи.

8. СЕРВИСНАЯ СЛУЖБА

Адрес ближайшей сервисной службы компании "Промет" Вы можете узнать через Интернет по адресу http://www.safe.ru.

Шкаф изготовлен ООО «НПО ПРОМЕТ» , 301602, Тульская область, г. Узловая, ул. Дубовская, д.2а.

Система управления качеством изготовителя сертифицирована на соответствие требованиям ISO 9001.

Система экологического менеджмента изготовителя сертифицирована на соответствие требованиям ISO 14001.

Штамп службы качества _____

Дата изготовления _____

! Производитель оставляет за собой право вносить изменения, не ухудшая характеристики изделия, без уведомления потребителя.