ПРАКТИК PROFI

ПРОМЕТ

EXPERT T

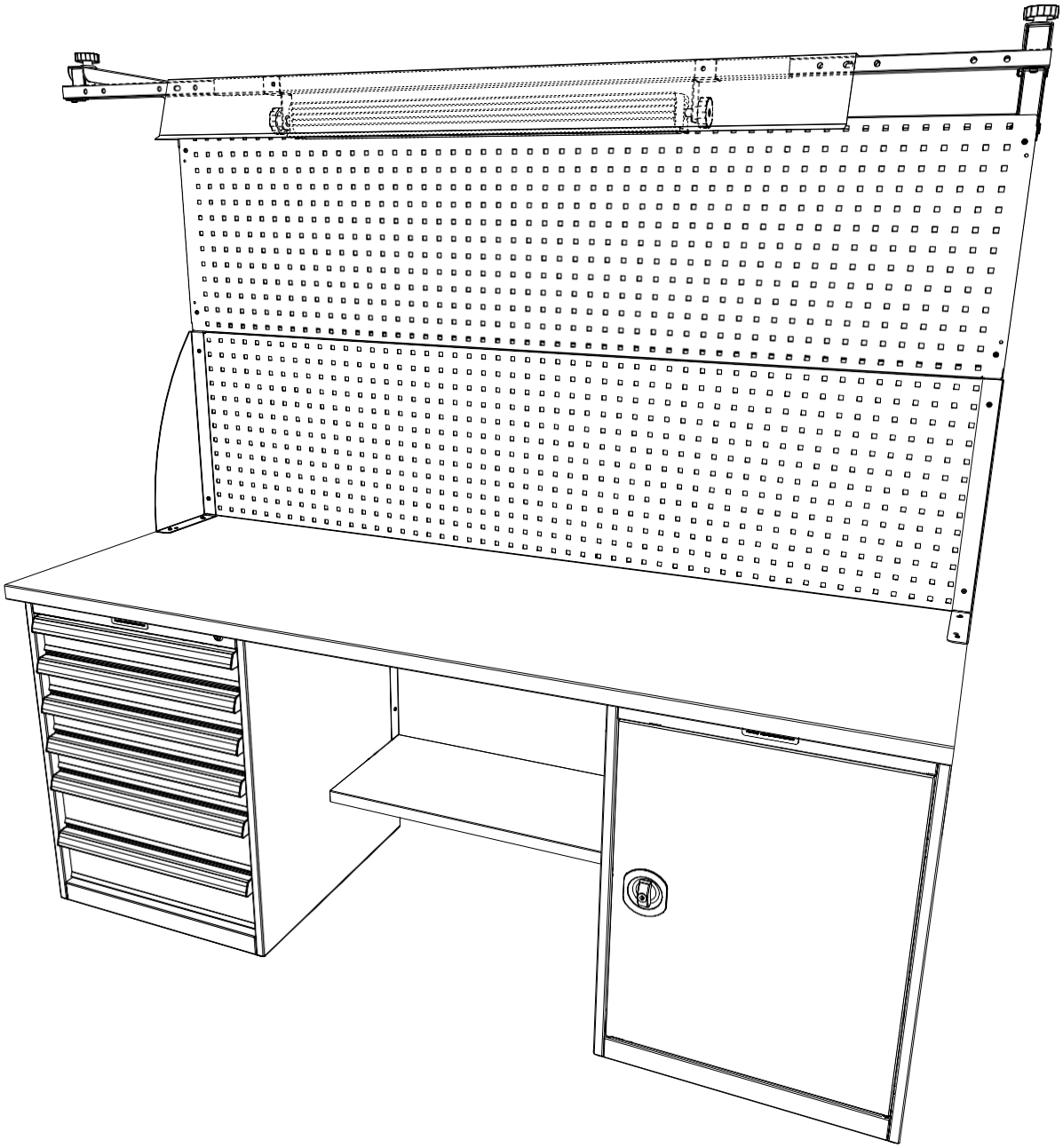

4. ИНСТРУКЦИЯ ПО СБОРКЕ

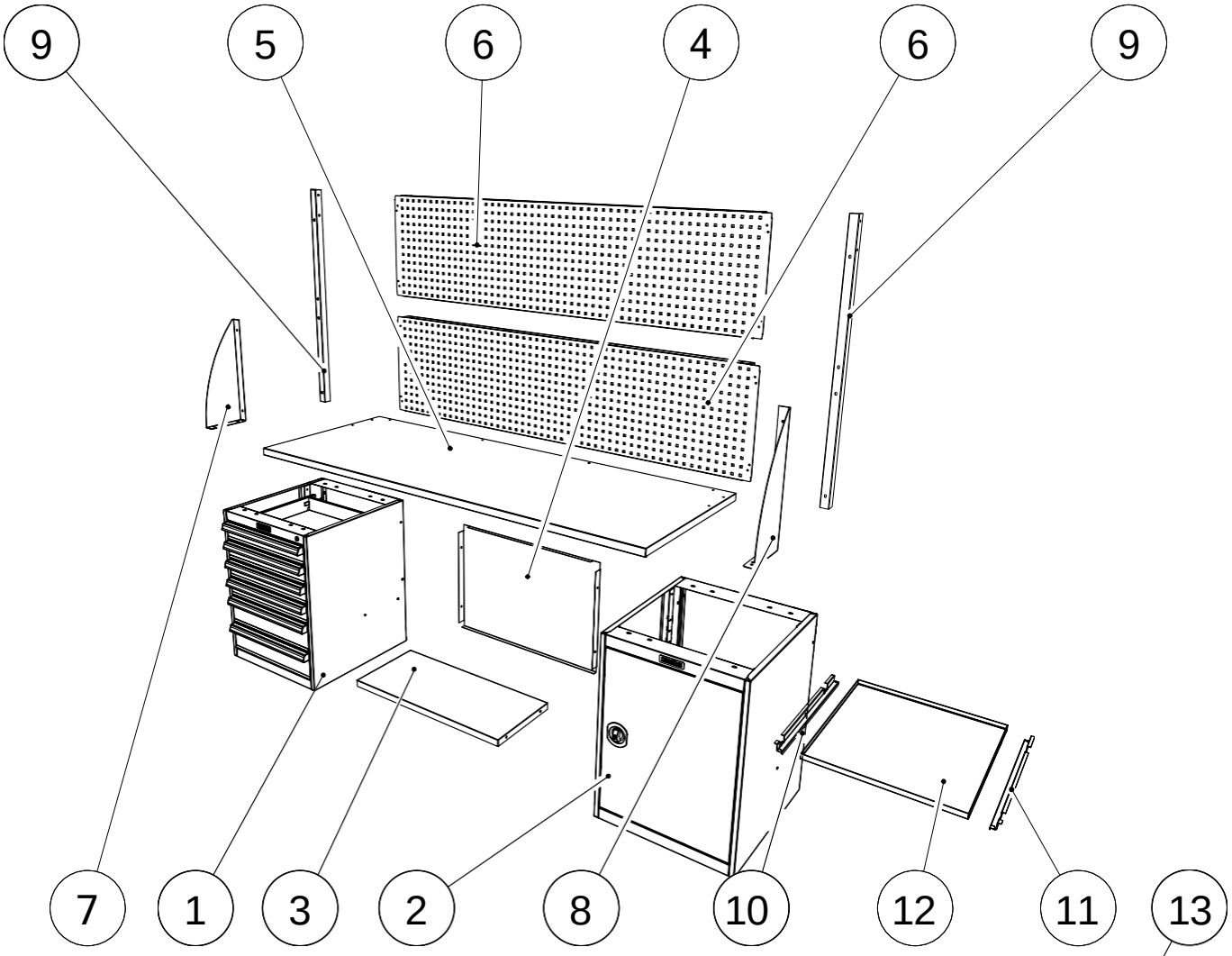

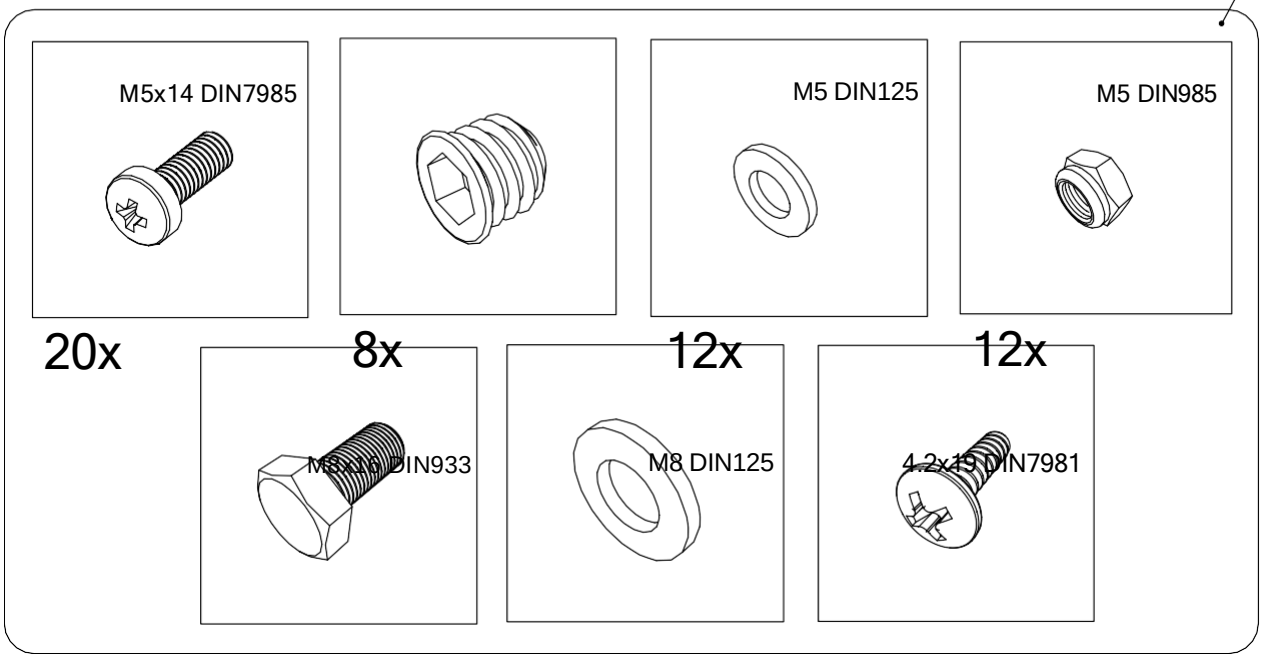

1

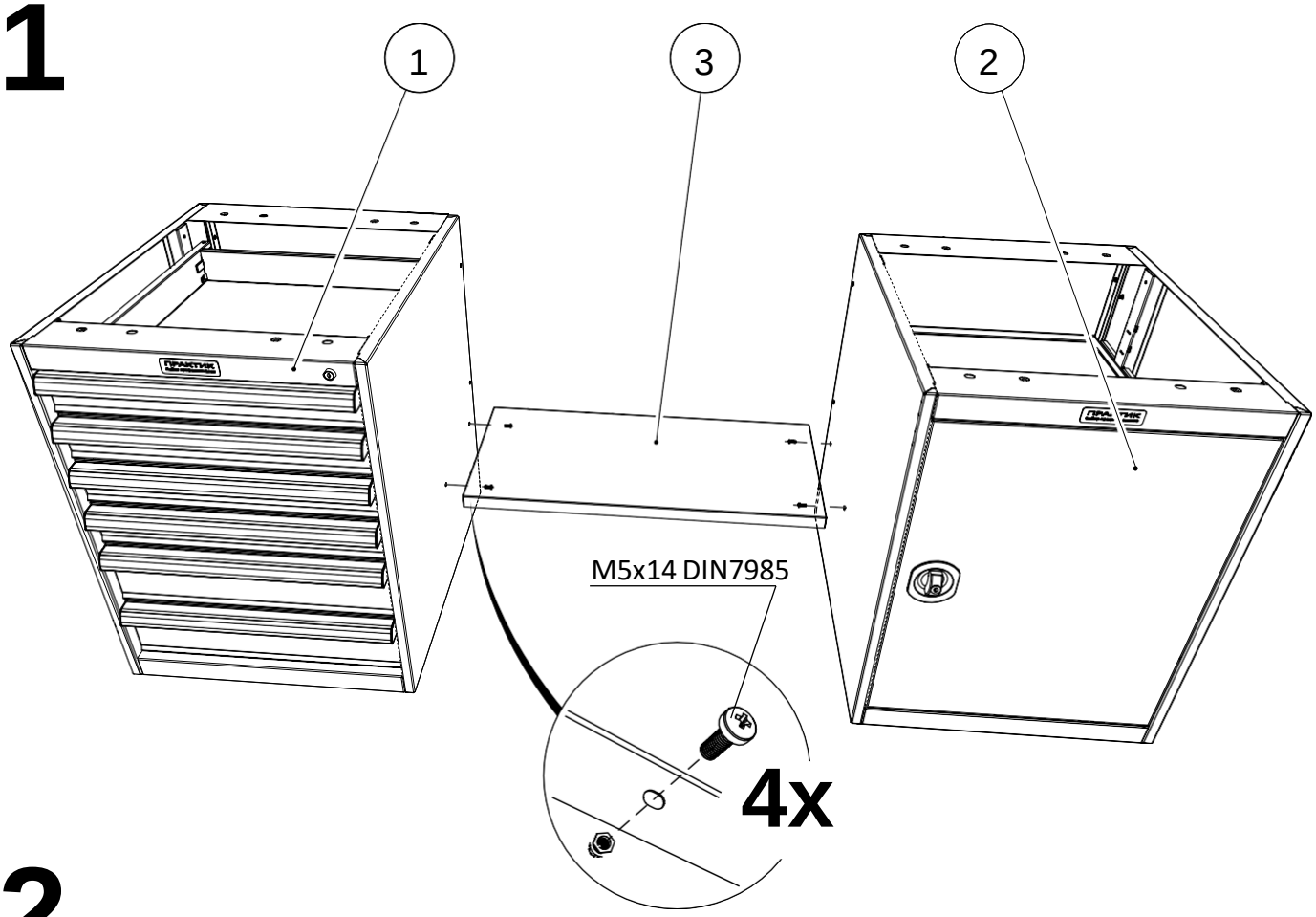

2

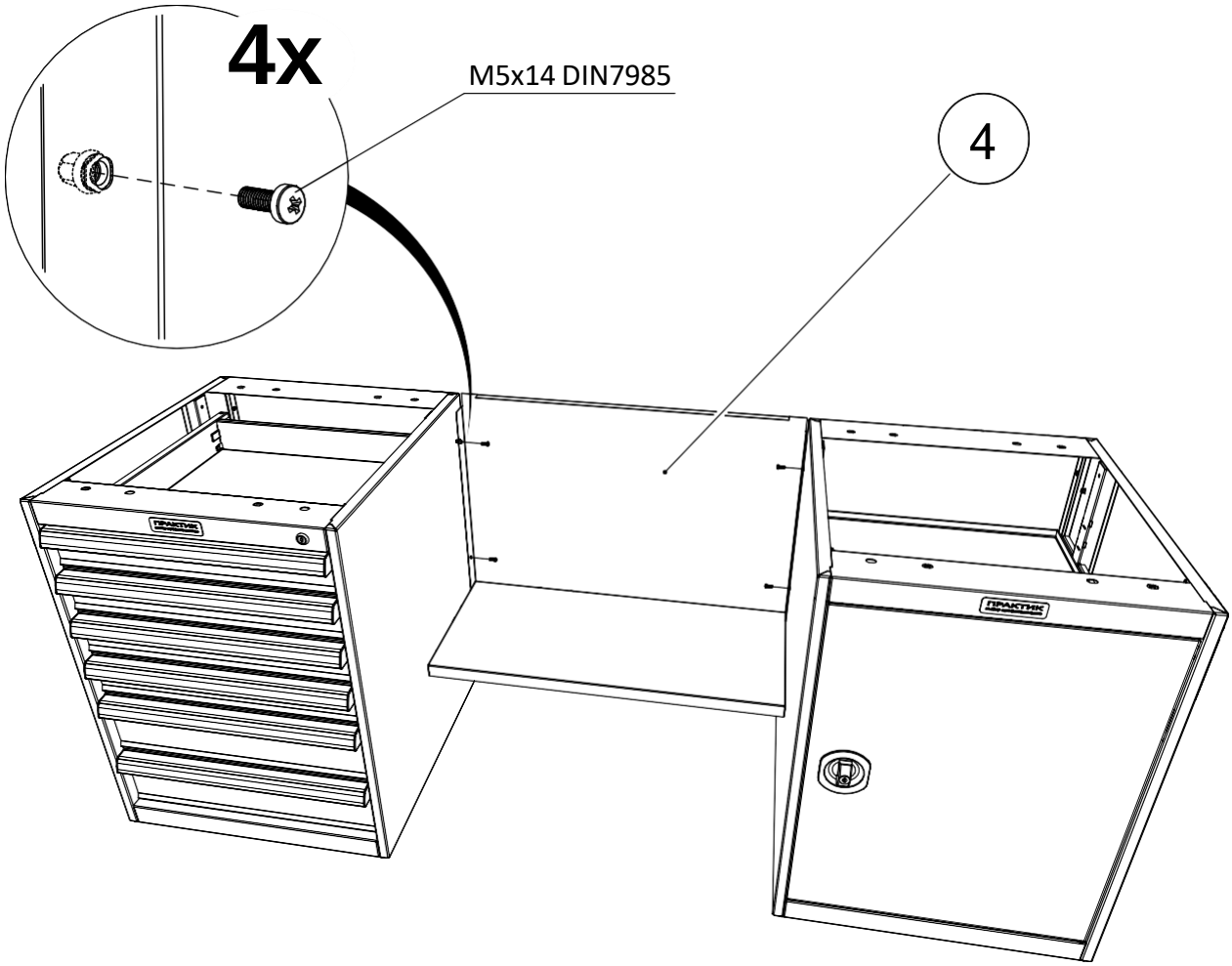

3

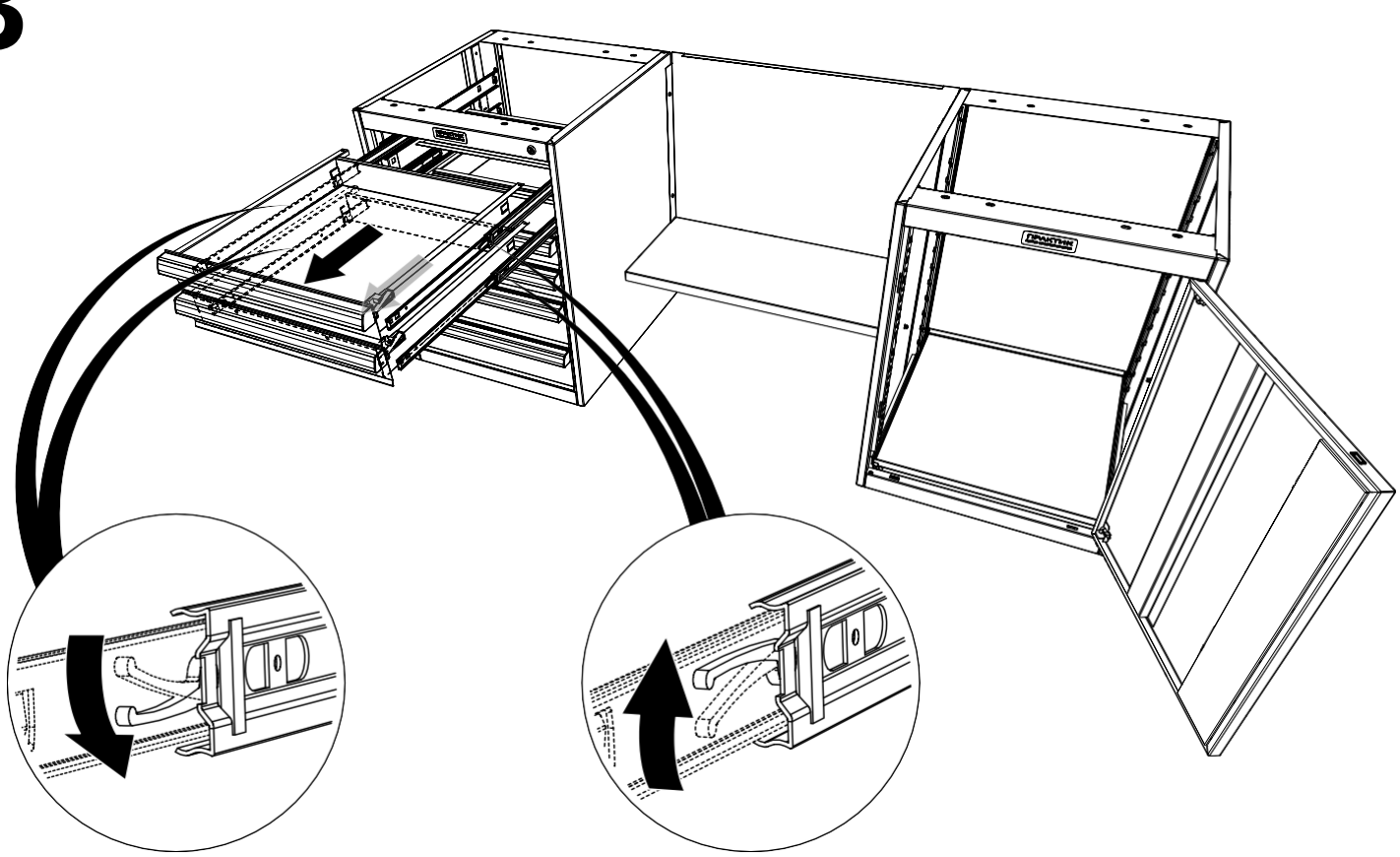

4

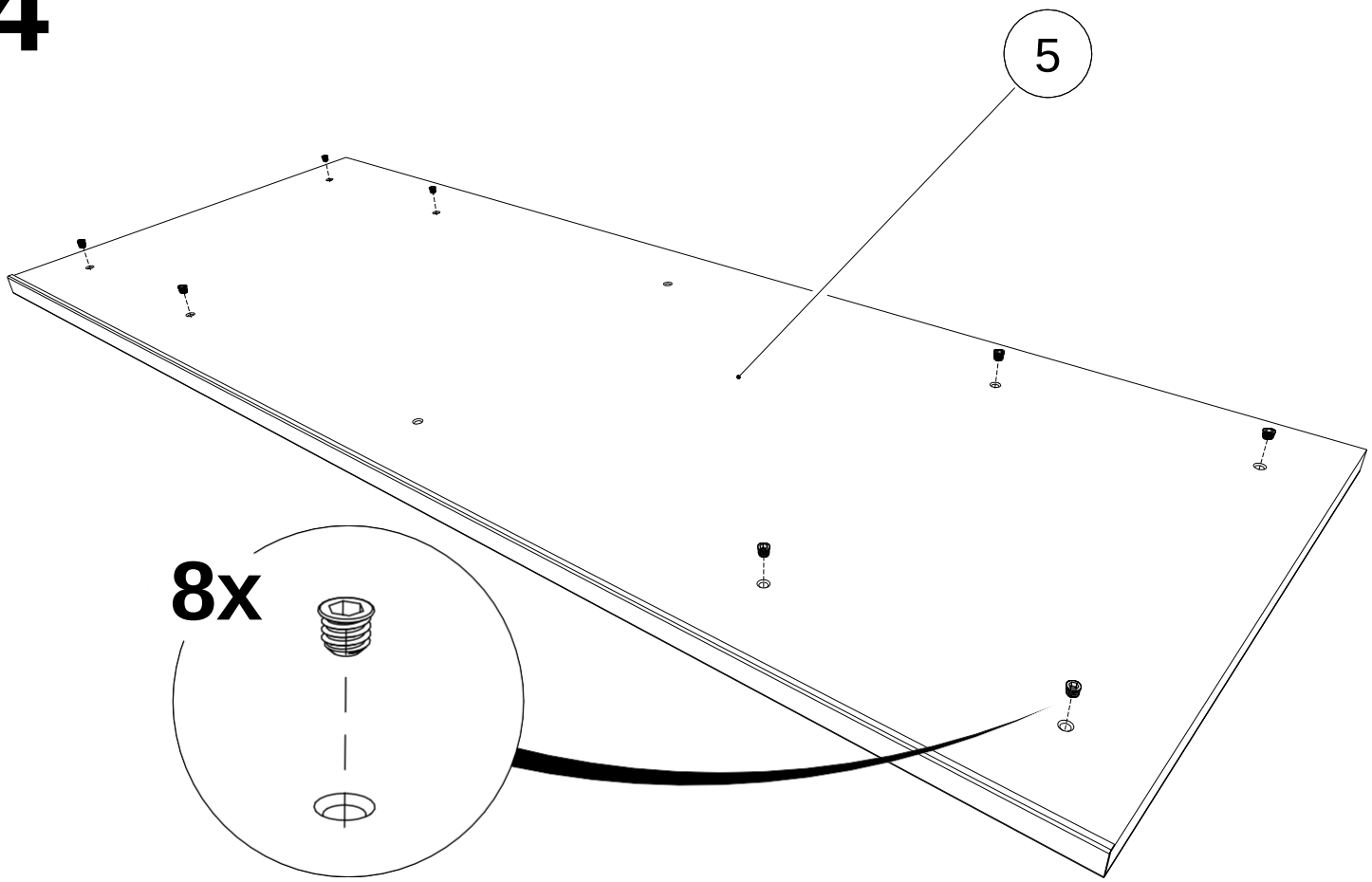

5

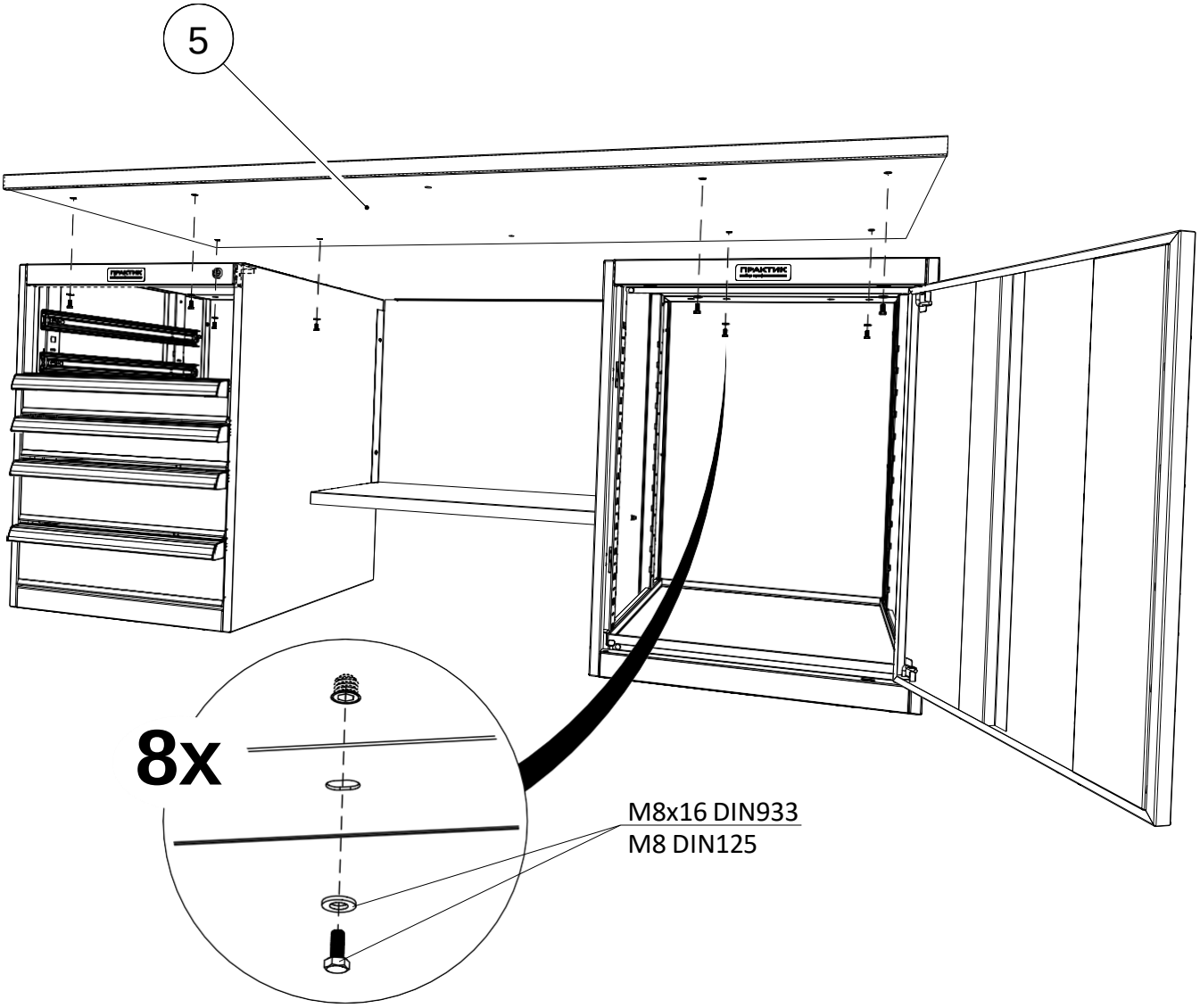

6

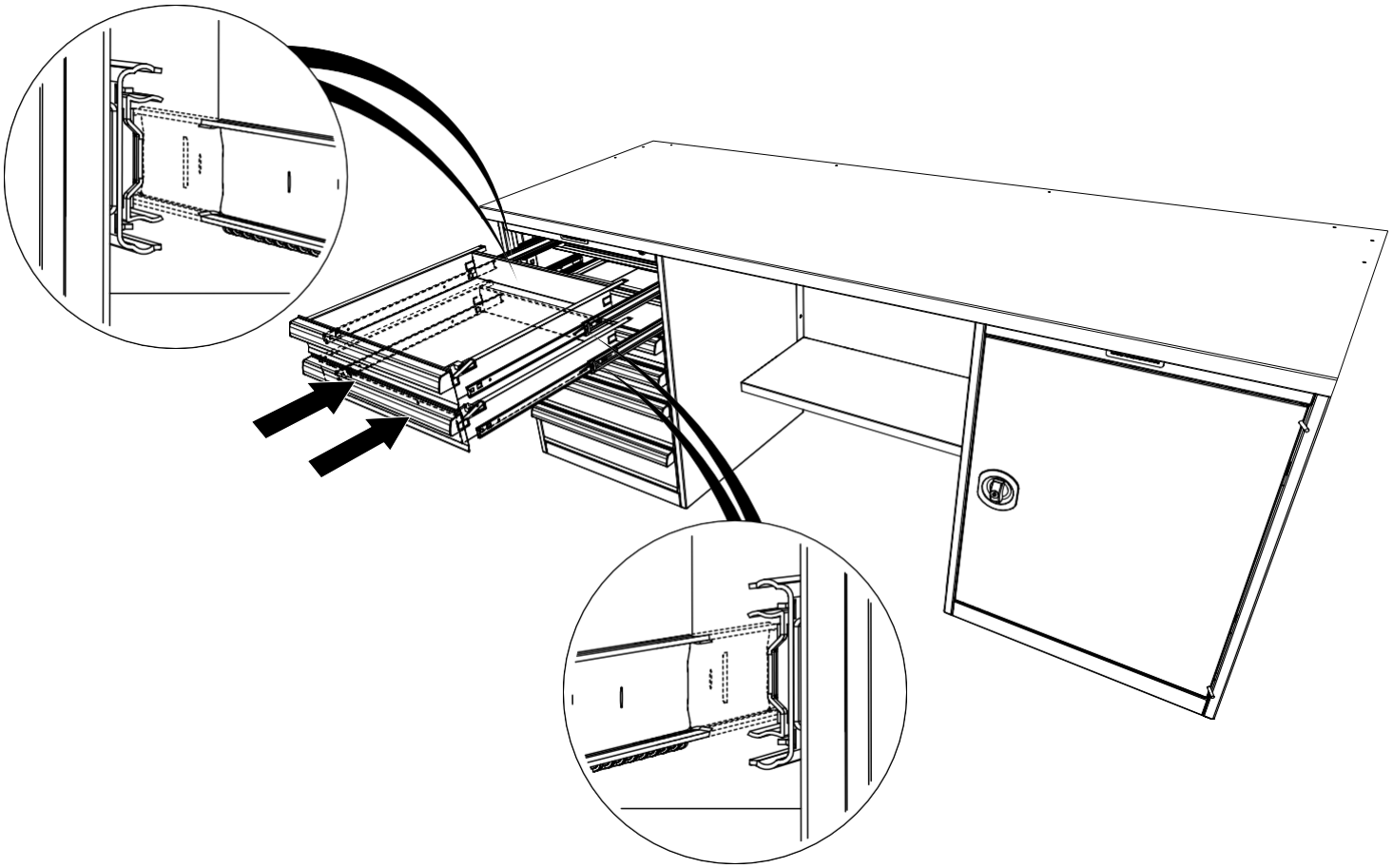

7

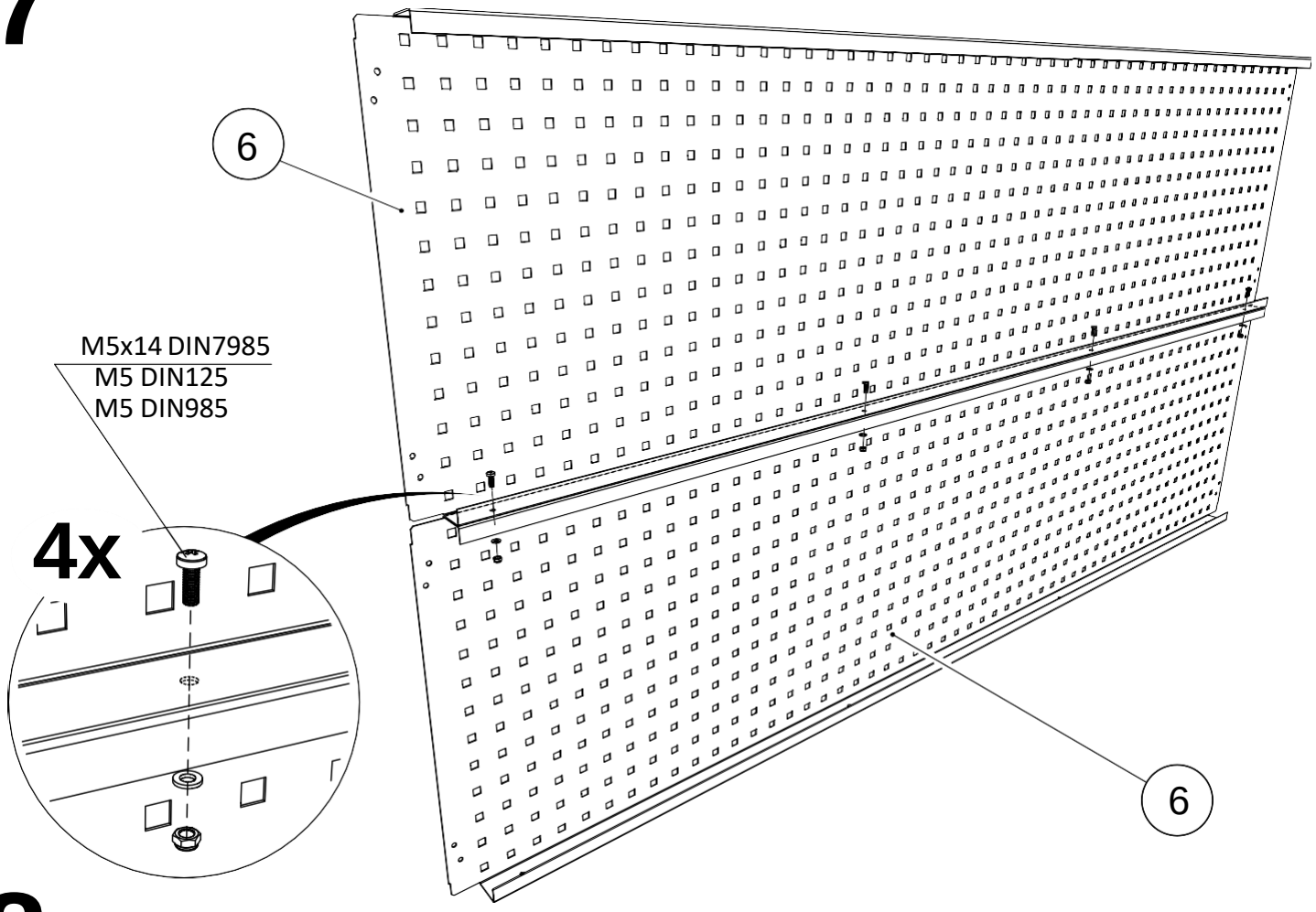
6
M5x14 DIN7985
M5 DIN125
M5 DIN985
4x
6

8

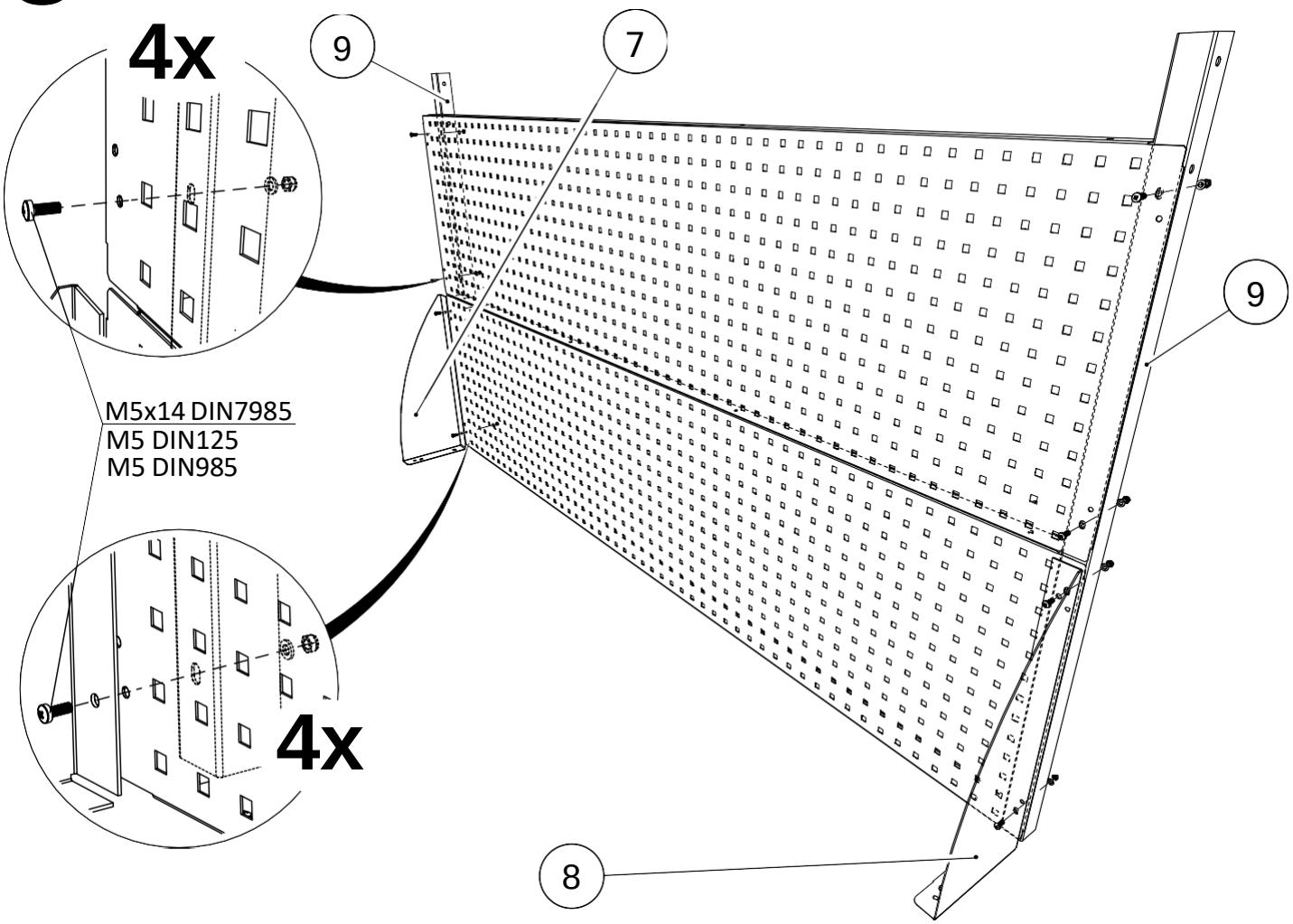
4x
9
7
9
M5x14 DIN7985
M5 DIN125
M5 DIN985
4x
8

9

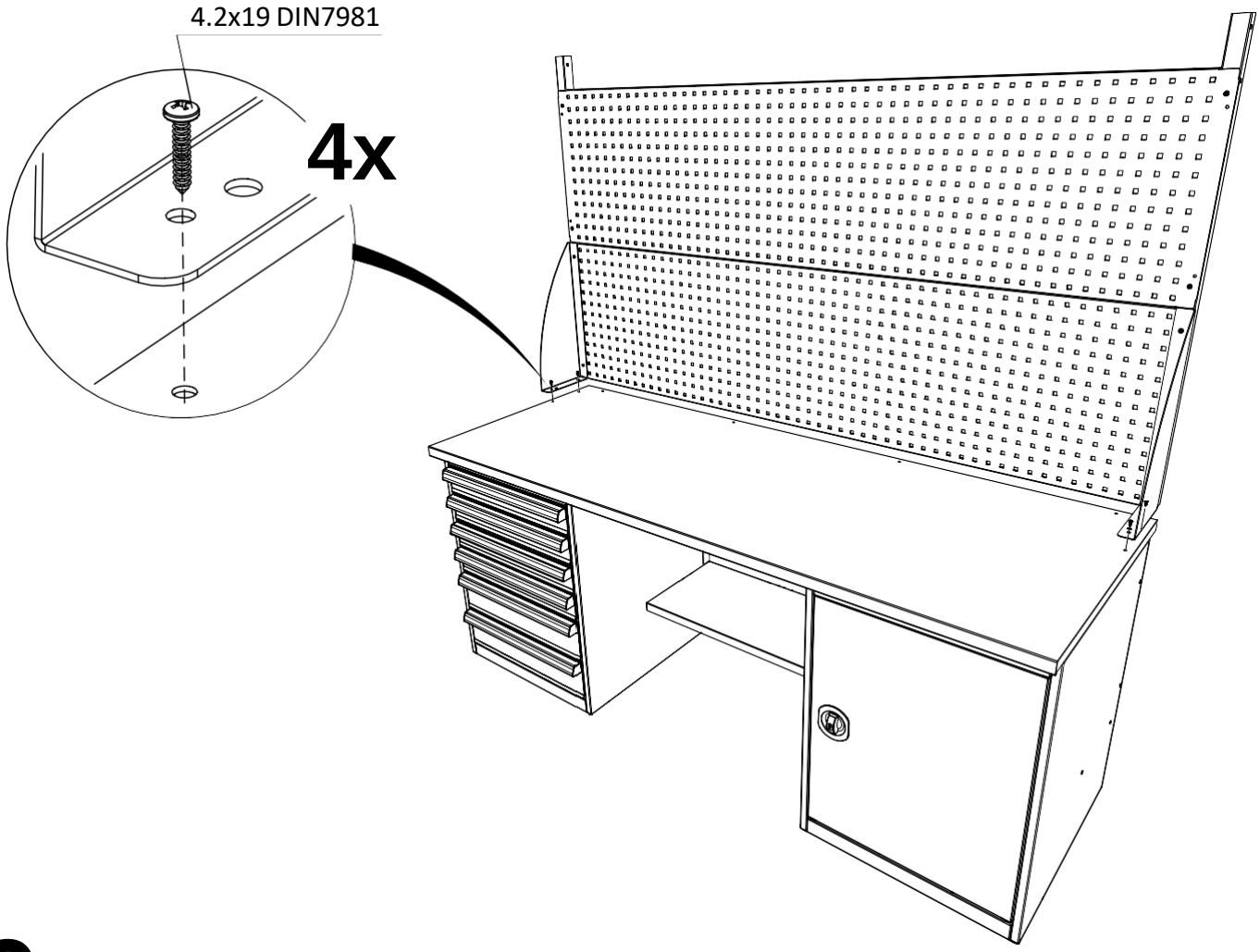

10

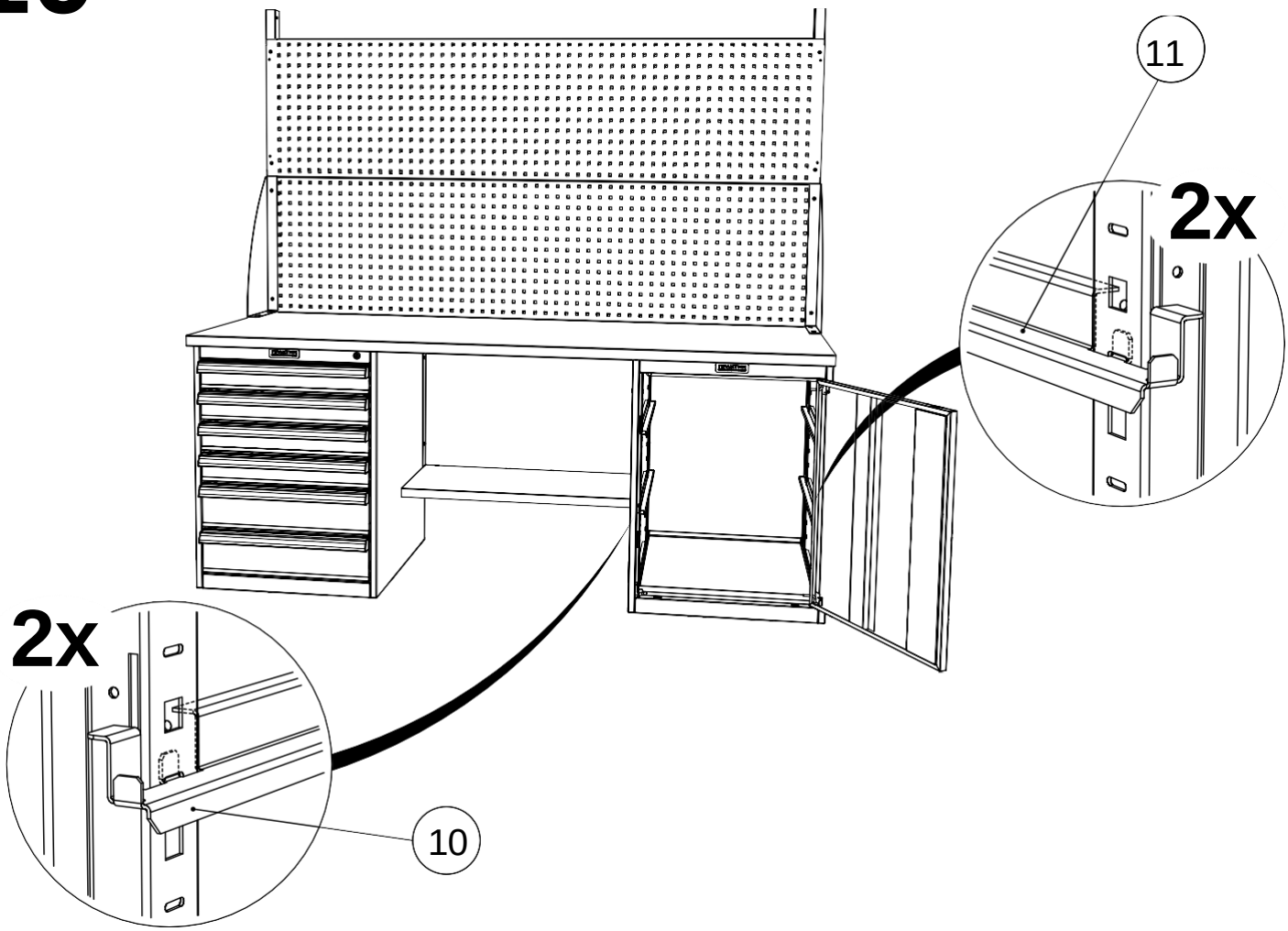

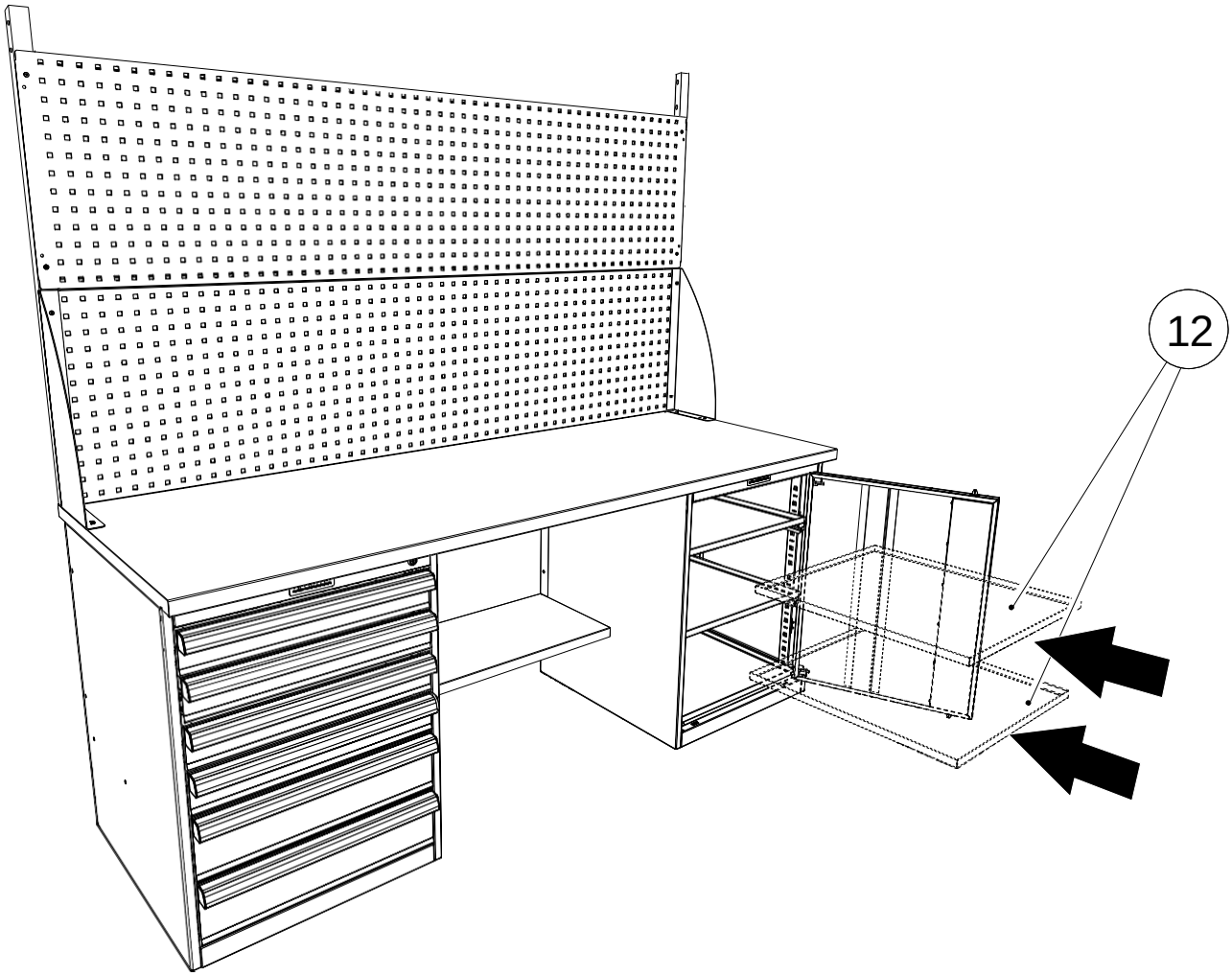
12

5. ОПЦИОНАЛЬНОЕ ОБОРУДОВАНИЕ

12*

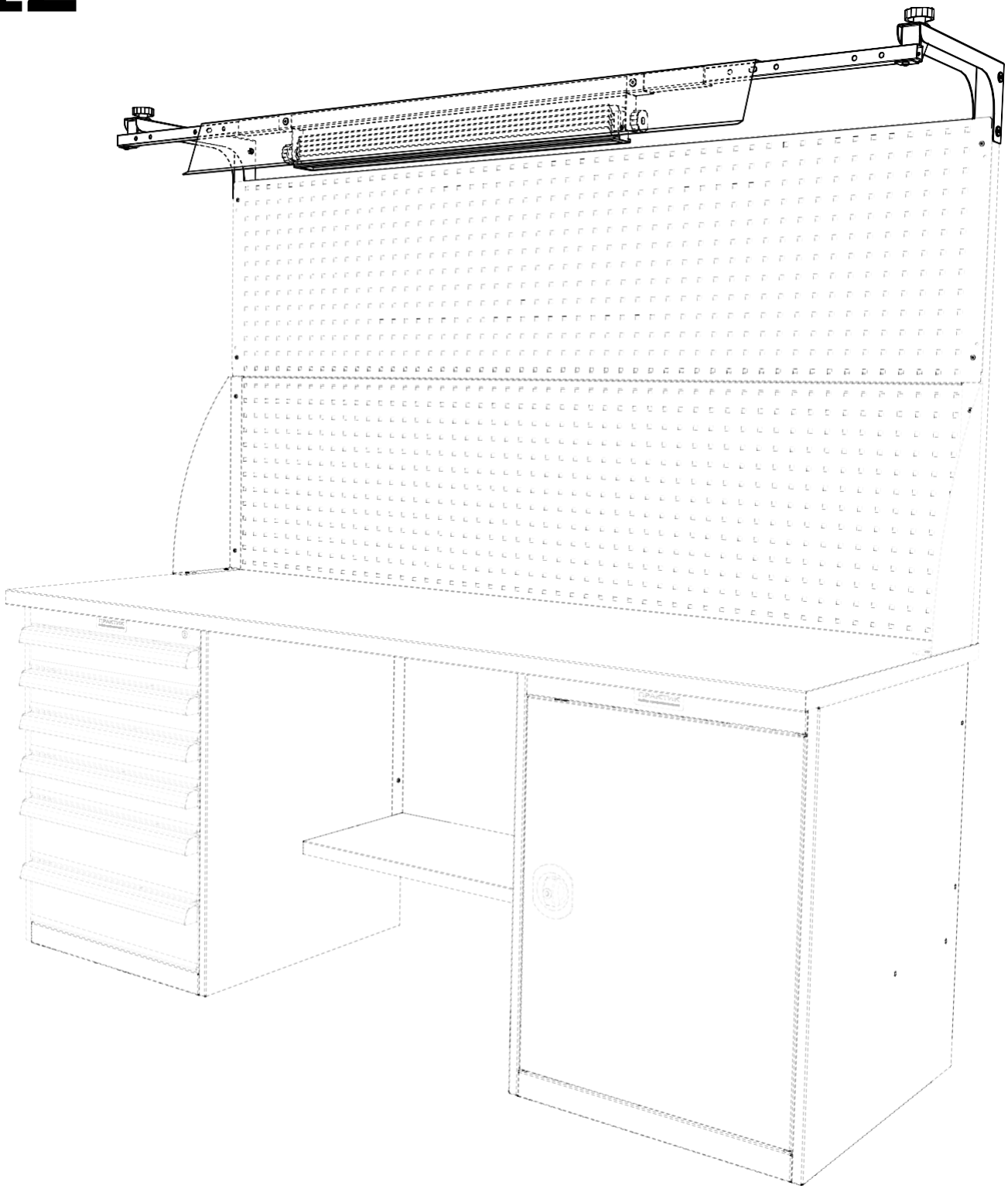

13*

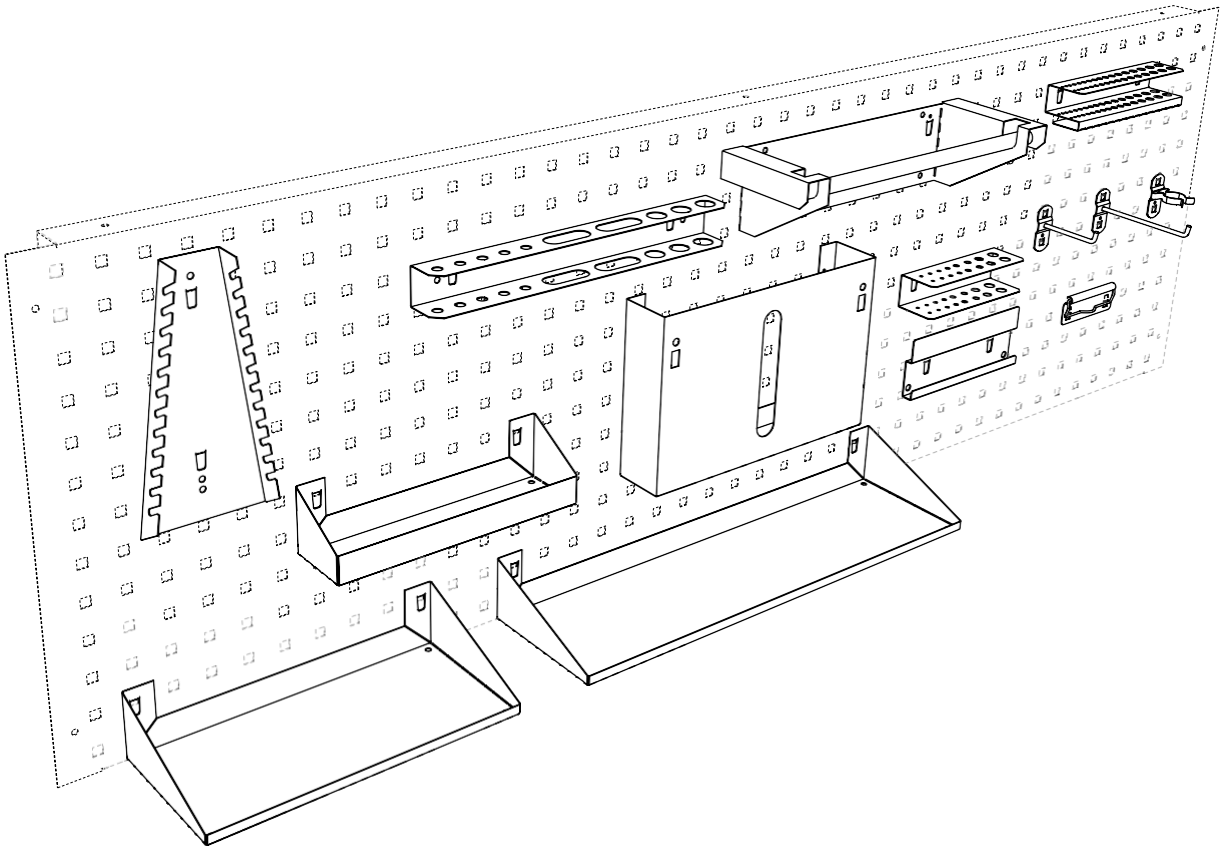

6. ОСОБЕННОСТИ ЭКСПЛУАТАЦИИ

Для обеспечения плавного движения и продления срока службы направляющих рекомендуется равномерно распределять нагрузку по ящику.
Допустимая распределенная нагрузка: на ящики - не более 120 кг. , на полку - не более 240 кг.

7. ТЕХНИЧЕСКОЕ ОБСЛУЖИВАНИЕ И УХОД

Верстак может эксплуатироваться в помещениях при температуре окружающего воздуха от 1 до 40°С и относительной влажности не более 60%.
Рекомендуется каждые 6 месяцев смазывать трущиеся поверхности замка и салазок направляющих тонким слоем смазки.

8. ХРАНЕНИЕ, ТРАНСПОРТИРОВКА

Верстаки можно перевозить в упаковке изготовителя всеми видами крытого транспорта или в контейнерах.
Требования по хранению: в упаковке изготовителя, в сухом помещении.

9. ГАРАНТИЙНЫЕ ОБЯЗАТЕЛЬСТВА

Гарантийный срок эксплуатации изделия - 2 год со дня продажи, а при отсутствии отметки о дате продажи – 2 год со дня изготовления изделия в соответствии с декларацией.

Изготовитель не несёт ответственность за неисправность изделия и не гарантирует безотказную работу изделия в случаях: нарушений рекомендаций по транспортировке, хранению, эксплуатации; проведения ремонта некомпетентными лицами; умышленной порчи.

10. СЕРВИСНАЯ СЛУЖБА

Адрес ближайшей сервисной службы компании "Промет" Вы можете узнать через Интернет по адресу http://www.safe.ru.
Продукция изготовлена ООО «НПО ПРОМЕТ» , 301602, Тульская область, г. Узловая, ул. Дубовская, д.2а.
Система управления качеством изготовителя сертифицирована на соответствие требованиям ISO 9001.
Система экологического менеджмента изготовителя сертифицирована на соответствие требованиям ISO 14001.

Штамп службы качества _____

Дата изготовления _____

Производитель оставляет за собой право вносить изменения, не ухудшая характеристики изделия, без уведомления потребителя!