Комплект LED освещения для верстаков серии

Profi W

ПРОМЕТ

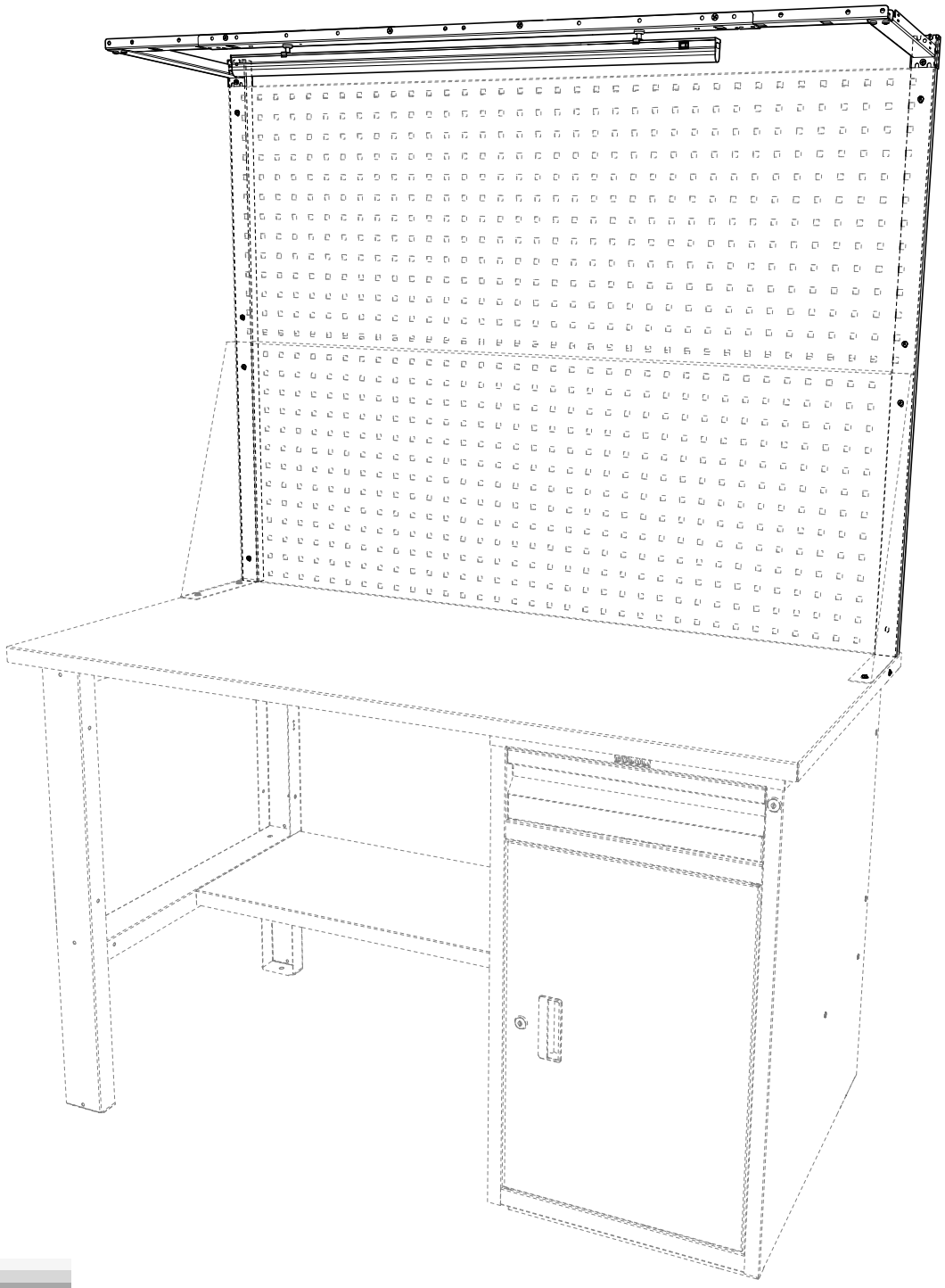

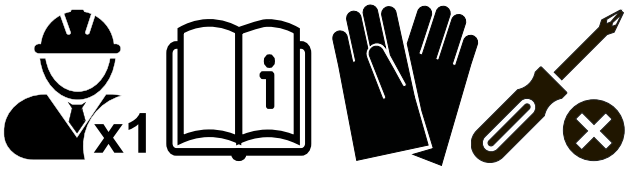

ПАСПОРТ ИЗДЕЛИЯ

1. НАЗНАЧЕНИЕ

Комплект освещения предназначен для дооснащения верстаков серии Profi W и Expert WS с шириной столешницы: 1000/1200/1400/1600/1800/2000 мм.

Монтаж комплекта освещения производится на верстак, оборудованый экраном (с комплектом косынок).

2. ТЕХНИЧЕСКИЕ ХАРАКТЕРИСТИКИ

Модель	mm	mm	mm	kg*
Комплект освещения W / WS	**1050**	**1000/1200/ 1400/1600/ 1800/2000****	**370**	**4**

* - допустимое отклонение +/- 10%

** - подходит для верстаков серий Profi W и Expert WS

3. КОМПЛЕКТ ПОСТАВКИ

№	Наименование	Кол-во шт.	№	Наименование	Кол-во шт.
1	Балка центральная	1	**4**	Стойка	2
2	Балка крайняя	2	**5**	Светильник	1
3	Кронштейн	2	**6**	Комплект фурнитуры	1

4. ИНСТРУКЦИЯ ПО СБОРКЕ

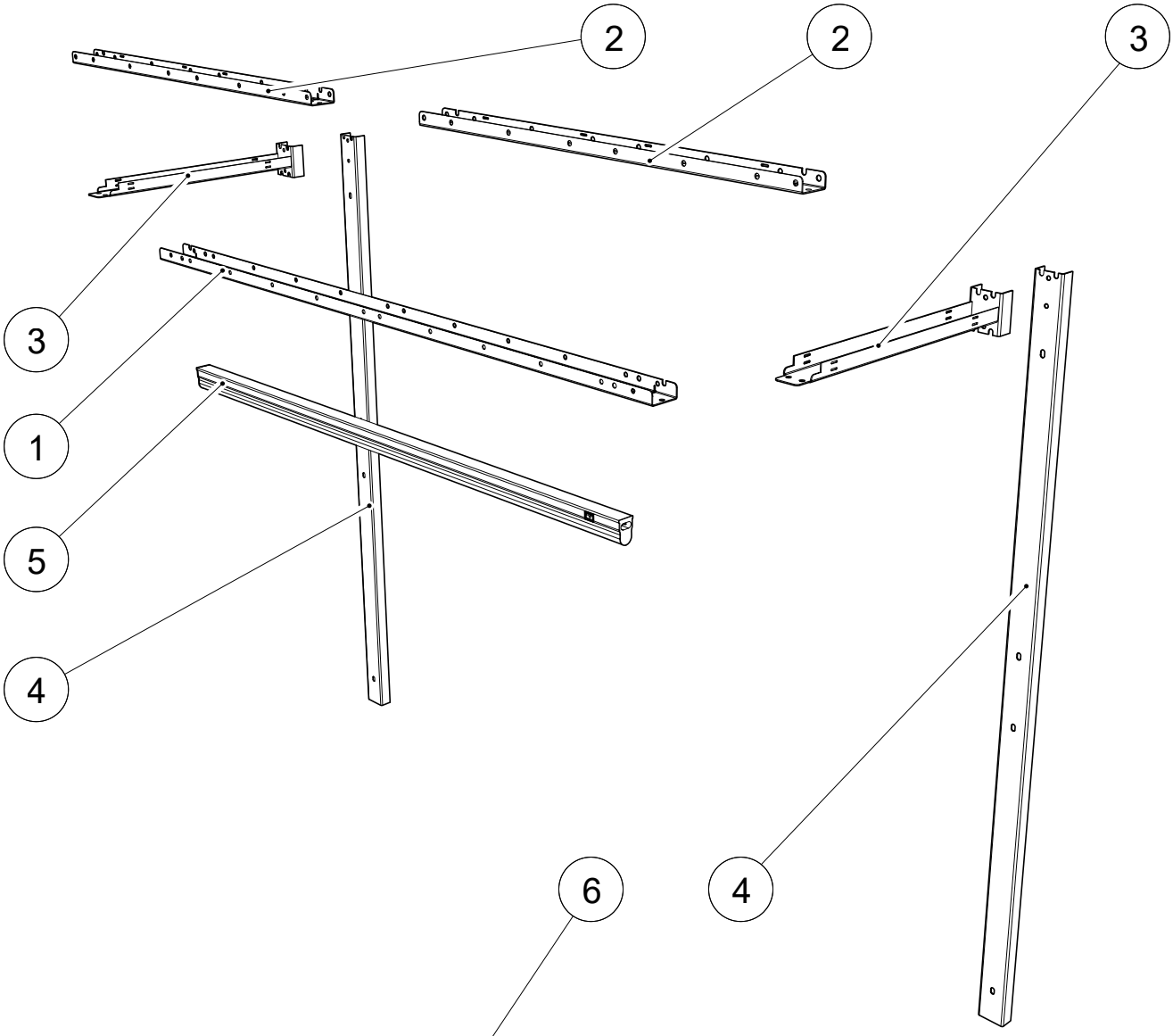

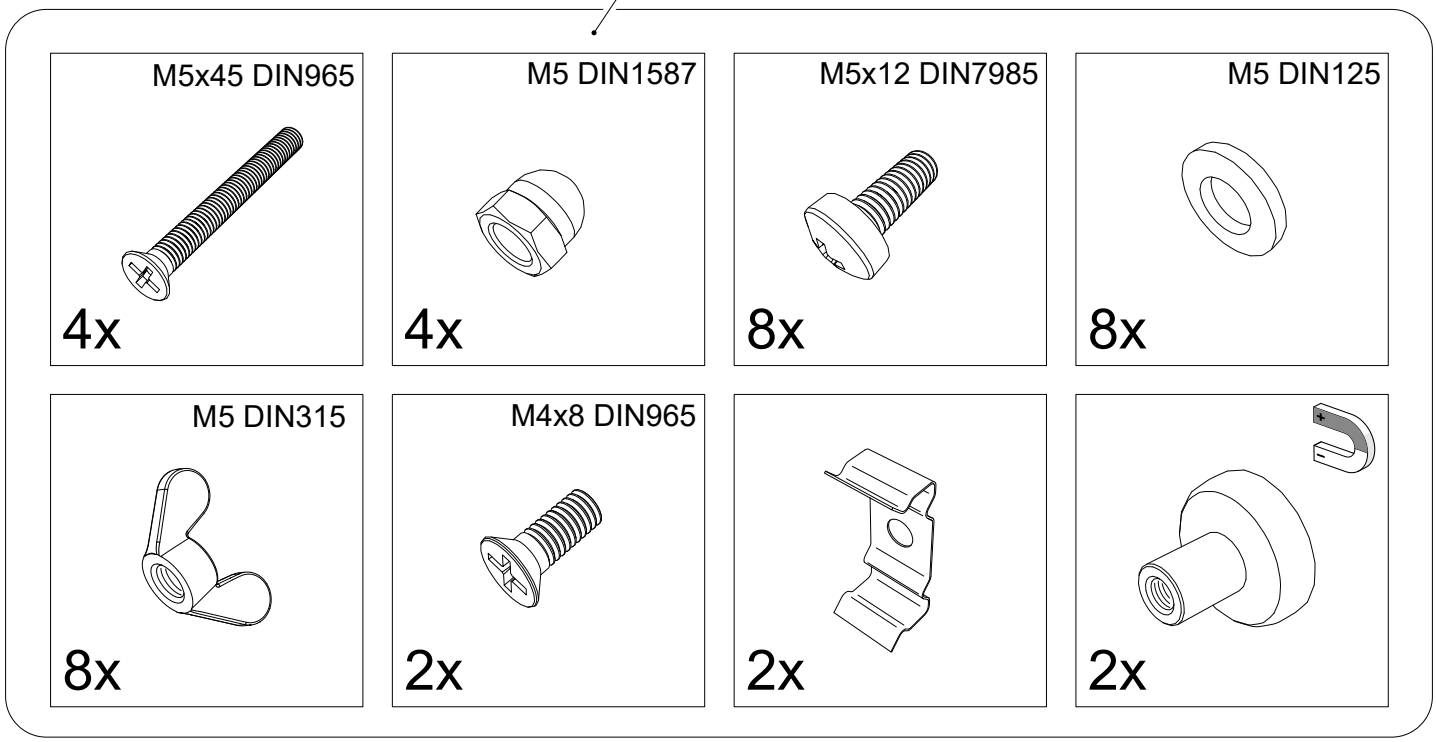

1

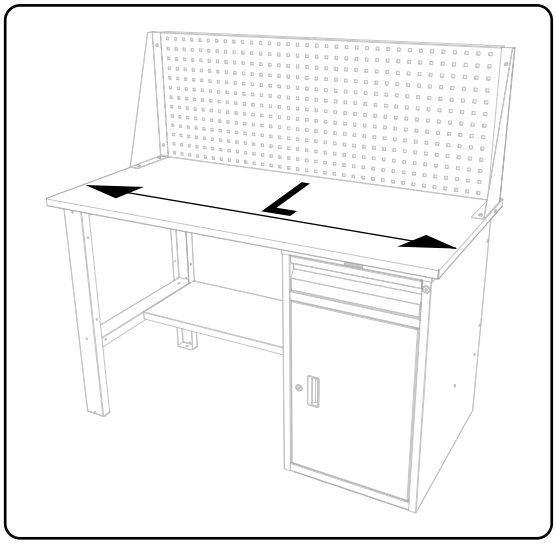

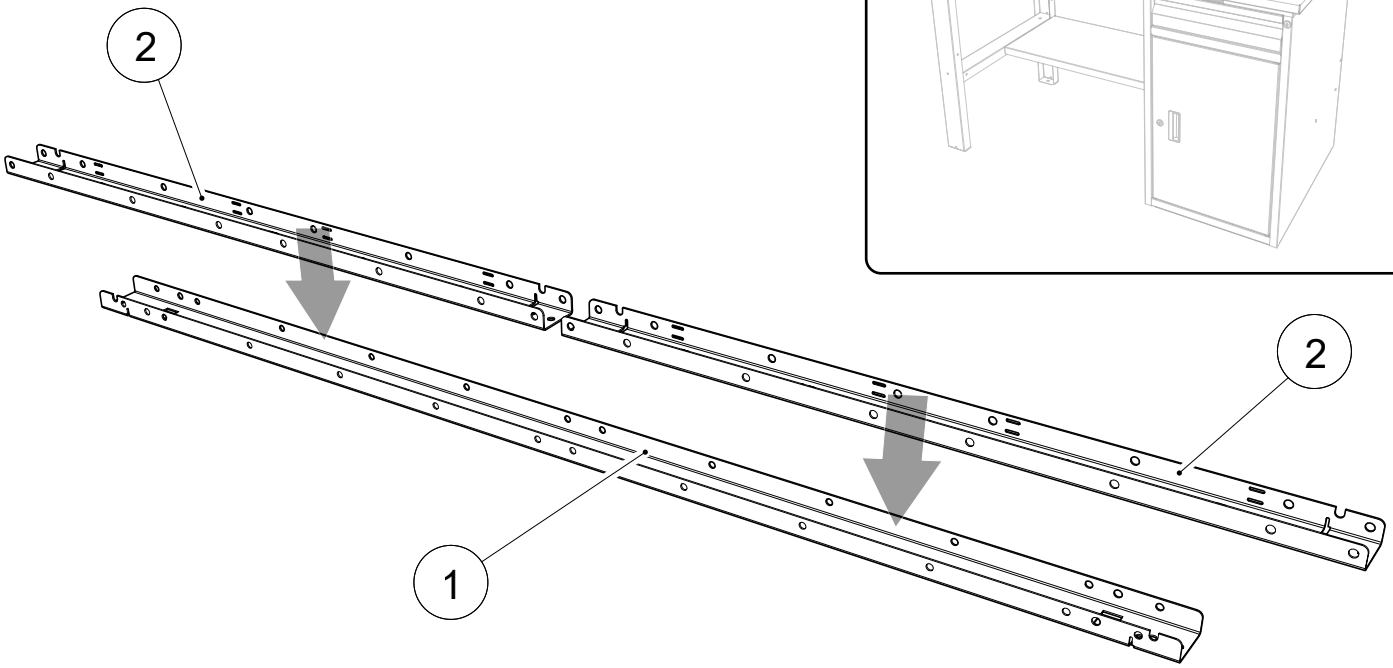

2

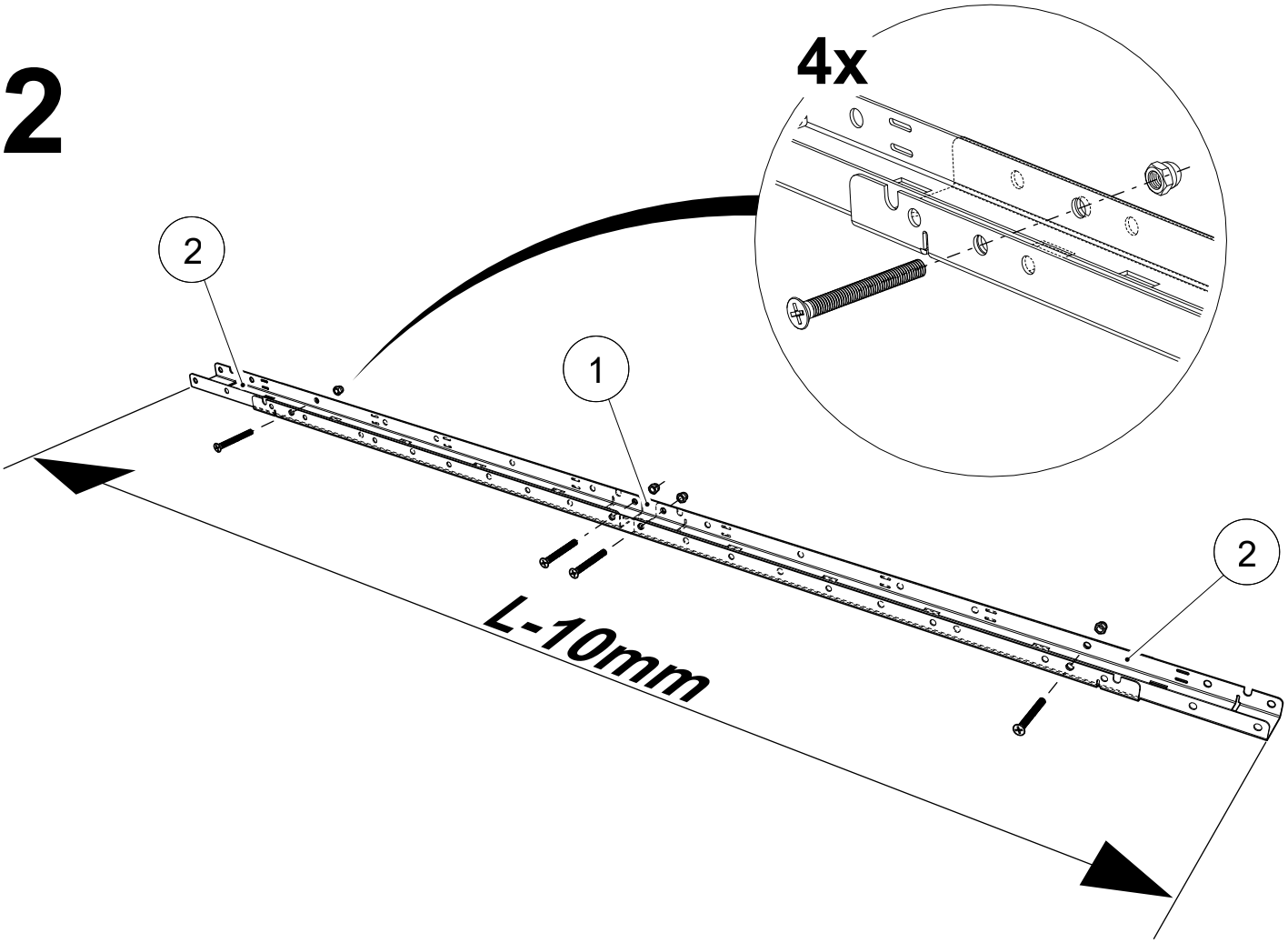

3

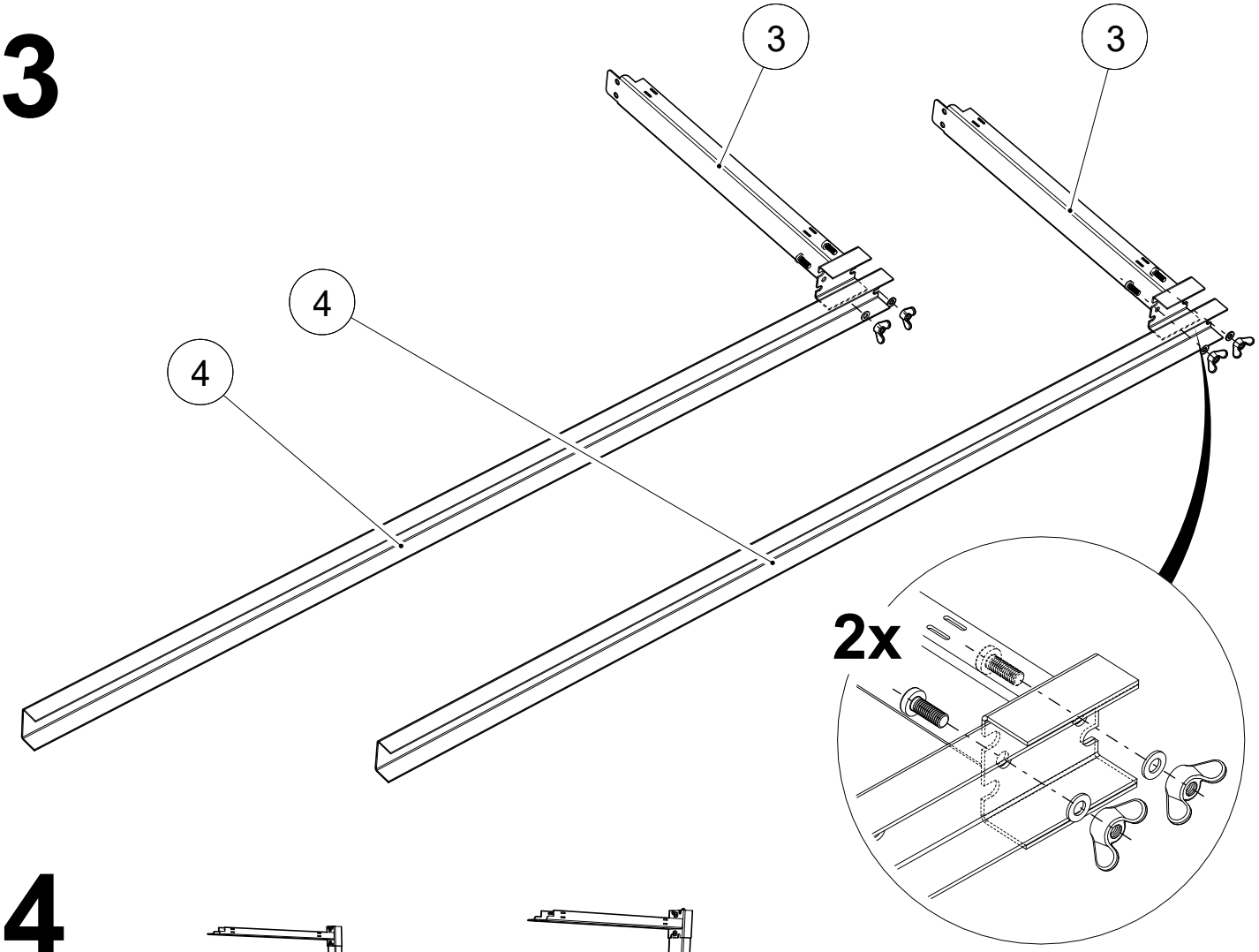

4

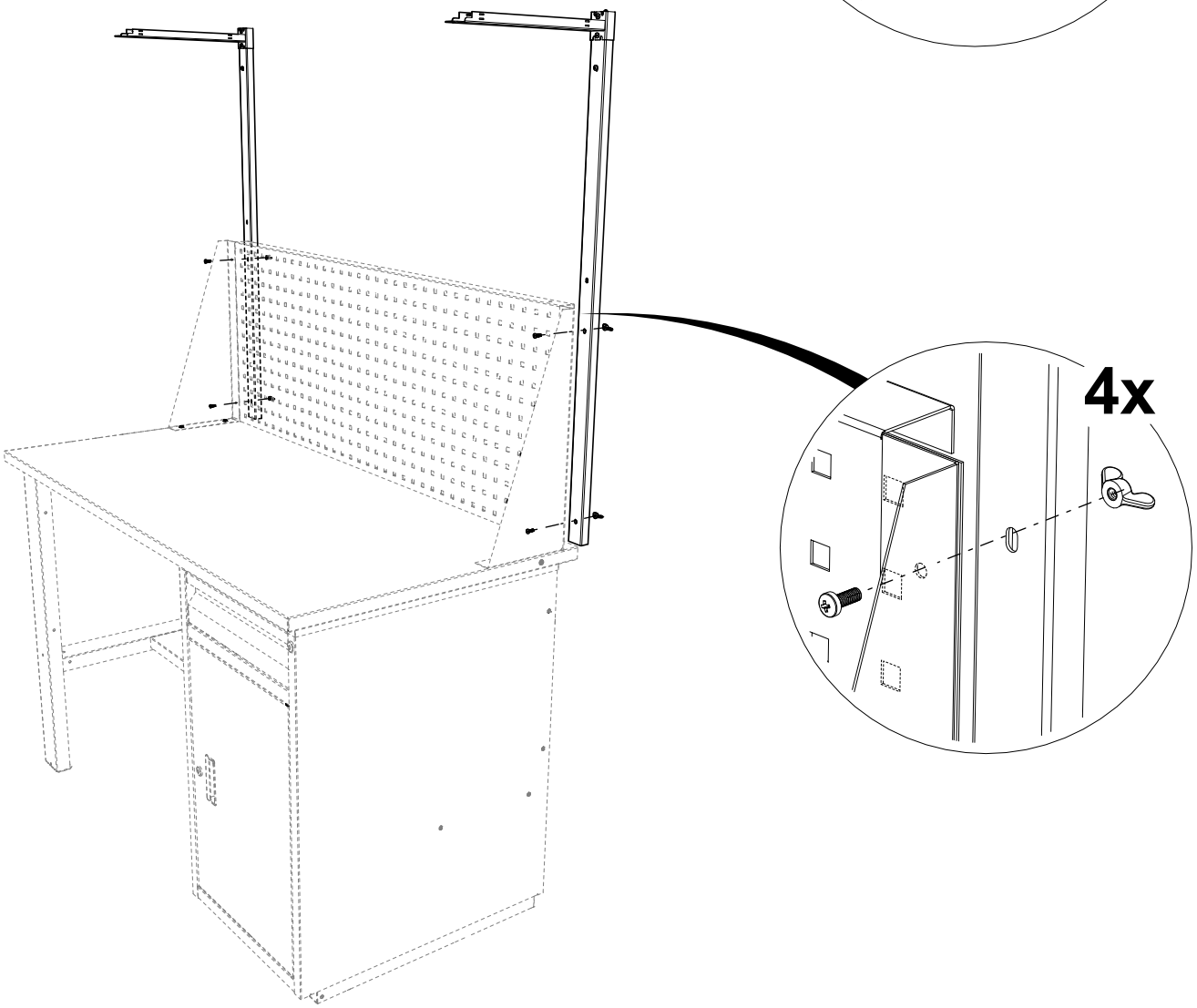

5

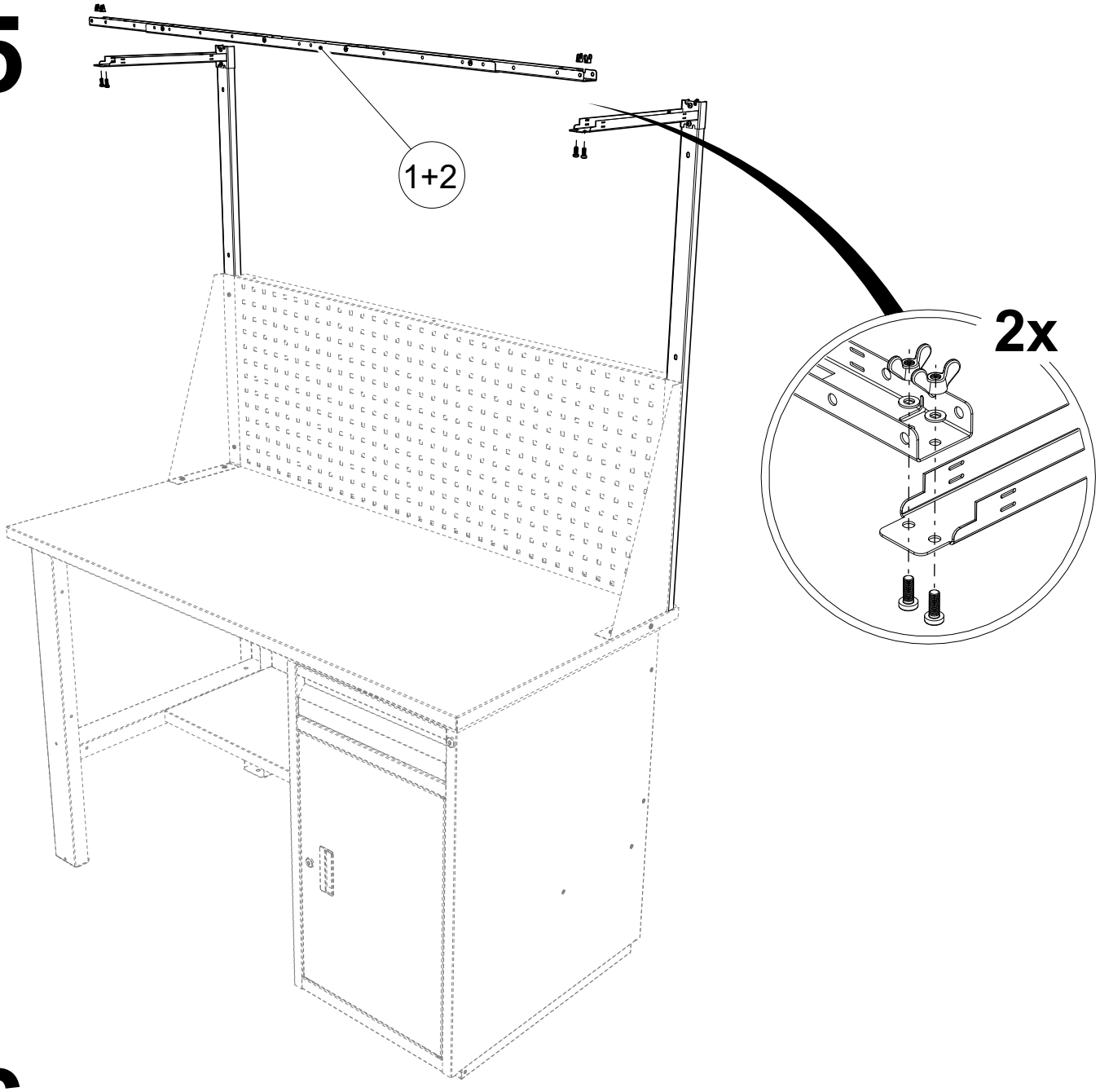

6

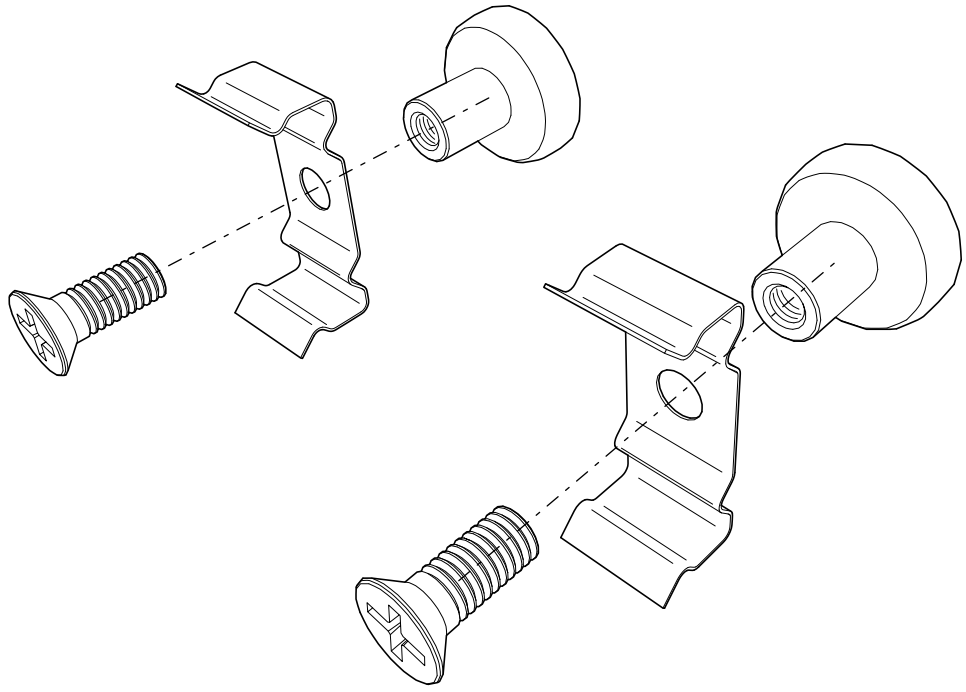

7

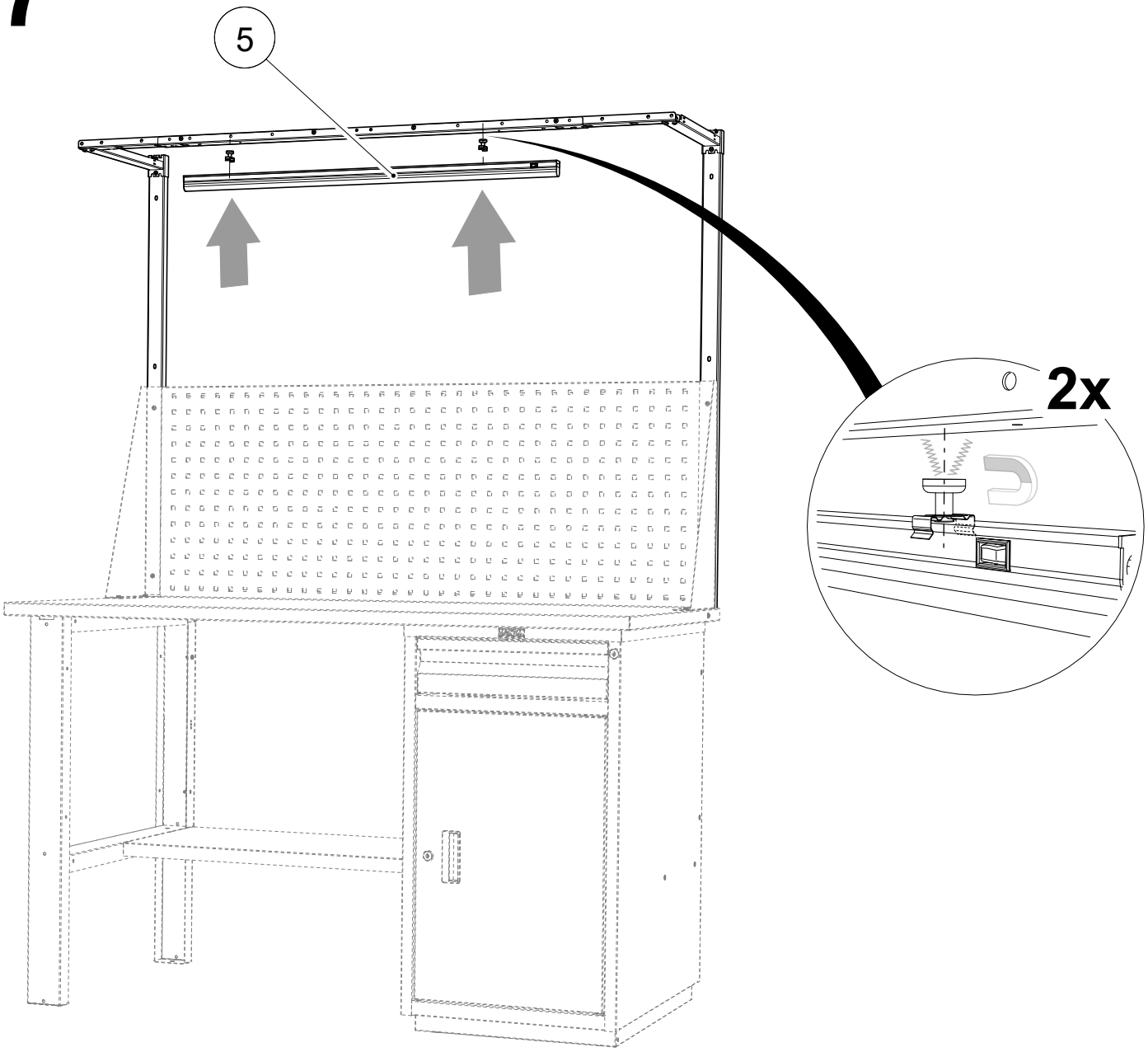

5. ОСОБЕННОСТИ ЭКСПЛУАТАЦИИ

ВНИМАНИЕ: к электромонтажным работам по подключению и отключению светильников допускаются лица, имеющие допуск по электробезопасности не ниже III группы.

ЗАПРЕЩАЕТСЯ:
• монтаж/демонтаж светильника, устранение неисправностей и очистка от пыли во включенном состоянии;
• включать светильник при наличии повреждения рассеивателя;
• эксплуатация светильника без защитного заземления;
• разбирать, ремонтировать светильники, вносить изменения в конструкцию светильника, это влечёт за собой снятие светильника с гарантийного обслуживания;
• Проводить техническое обслуживание светильника, находящегося под напряжением;
• Эксплуатировать светильник с поврежденной изоляцией проводов в местах электрических соединений.

При монтаже светильника необходимо руководствоваться ГОСТ12.2.007.0 «Изделия электротехнические. Общие требования безопасности», ПУЭ «Правила устройств электроустановок»; настоящим паспортом/инструкцией по сборке.
Перед проведением электромонтажных работ по подключению и отключению светильника необходимо осмотреть светильник и удостовериться в его соответствии назначению.
Светильник необходимо оберегать от механических повреждений.
Перед подключением светильника следует убедиться в соответствии напряжения питания сети номинальному напряжению питания светильника.
Запрещается эксплуатация светильников с повреждённой изоляцией проводов и мест электрических соединений.

6. ХРАНЕНИЕ, ТРАНСПОРТИРОВКА
Транспортировка и хранение осуществляется по ГОСТ 23216 и ГОСТ 15150, может производиться автомобильным, железнодорожным, воздушным, водным транспортом при температуре от – 65 ºС до + 40 ºС и влажности не более 80% при 25 ºС.
Условия хранения светильника должны соответствовать группе Л по ГОСТ 15150.

7. ГАРАНТИЙНЫЕ ОБЯЗАТЕЛЬСТВА
Гарантийный срок эксплуатации изделия - 2 года со дня продажи, а при отсутствии отметки о дате продажи – 2 года со дня изготовления. Гарантийный срок эксплуатации светодиодного светильника - 1 года.
Изготовитель не несёт ответственность за неисправность изделия в случаях: нарушений рекомендаций по транспортировке, хранению, эксплуатации; умышленной порчи.

8. СЕРВИСНАЯ СЛУЖБА
Адрес ближайшей сервисной службы компании "Промет" Вы можете узнать через Интернет по адресу http://www.safe.ru.
Изделие изготовлено ООО «НПО ПРОМЕТ» , 301602, Тульская область, г. Узловая, ул. Дубовская, д.2а.
Система управления качеством изготовителя сертифицирована на соответствие требованиям ISO 9001.
Система экологического менеджмента изготовителя сертифицирована на соответствие требованиям ISO 14001.

Штамп службы качества _____

Дата изготовления _____

! Производитель оставляет за собой право вносить изменения, не ухудшая характеристики изделия, без уведомления потребителя.