ПАСПОРТ ИЗДЕЛИЯ МЕТАЛЛИЧЕСКОГО ИНСТРУМЕНТАЛЬНОГО ШКАФА ТС-1947

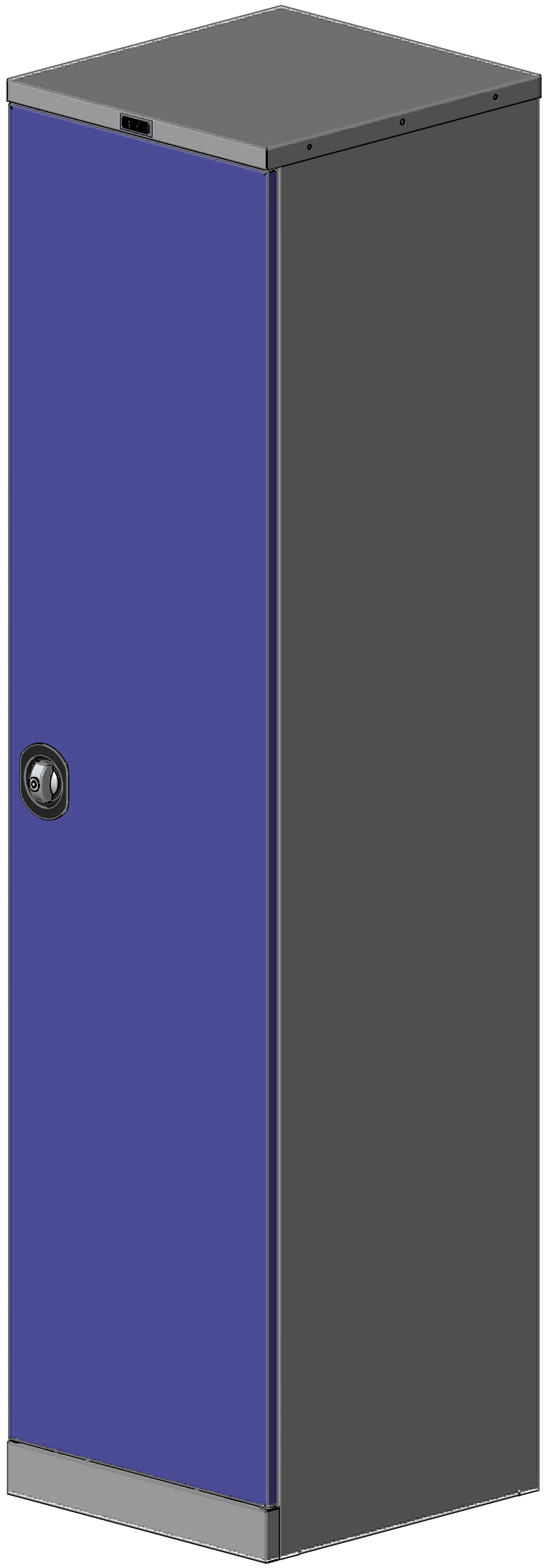

Ссылка на сайт производителя

Дополнительные аксессуары

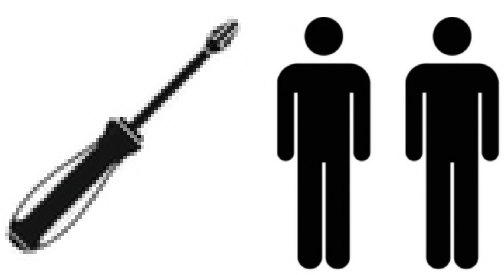

Комплектность поставки ТС-1947

1. Дно - 1шт. **2.** Крыша - 1шт. **3.** Боковая стенка правая - 1шт. **4.** Боковая стенка левая - 1шт.
5. Задняя стенка - 1шт. **6.** Корпус порога - 1шт. **7.** Крышка порога - 1шт. **8.** Дверь - 1шт. **9.** Ось - 2шт.
10. Втулка - 2шт. **11.** Шайба - 1шт. **12.** Подложка "Практик" - 1шт. **13.** Демпфер - 2шт.
14. Винт М5х12 - 18шт. **15.** Гайка-барашек М5 - 4шт.
Дополнительные акссесуары (приобретаются отдельно): 16. Полка малая TCsh 43х47
17. Экран перфорированный Garage MS **18.** Ящик выдвижной TCF 39х45 **19.** Гардеробный комплект TCSh

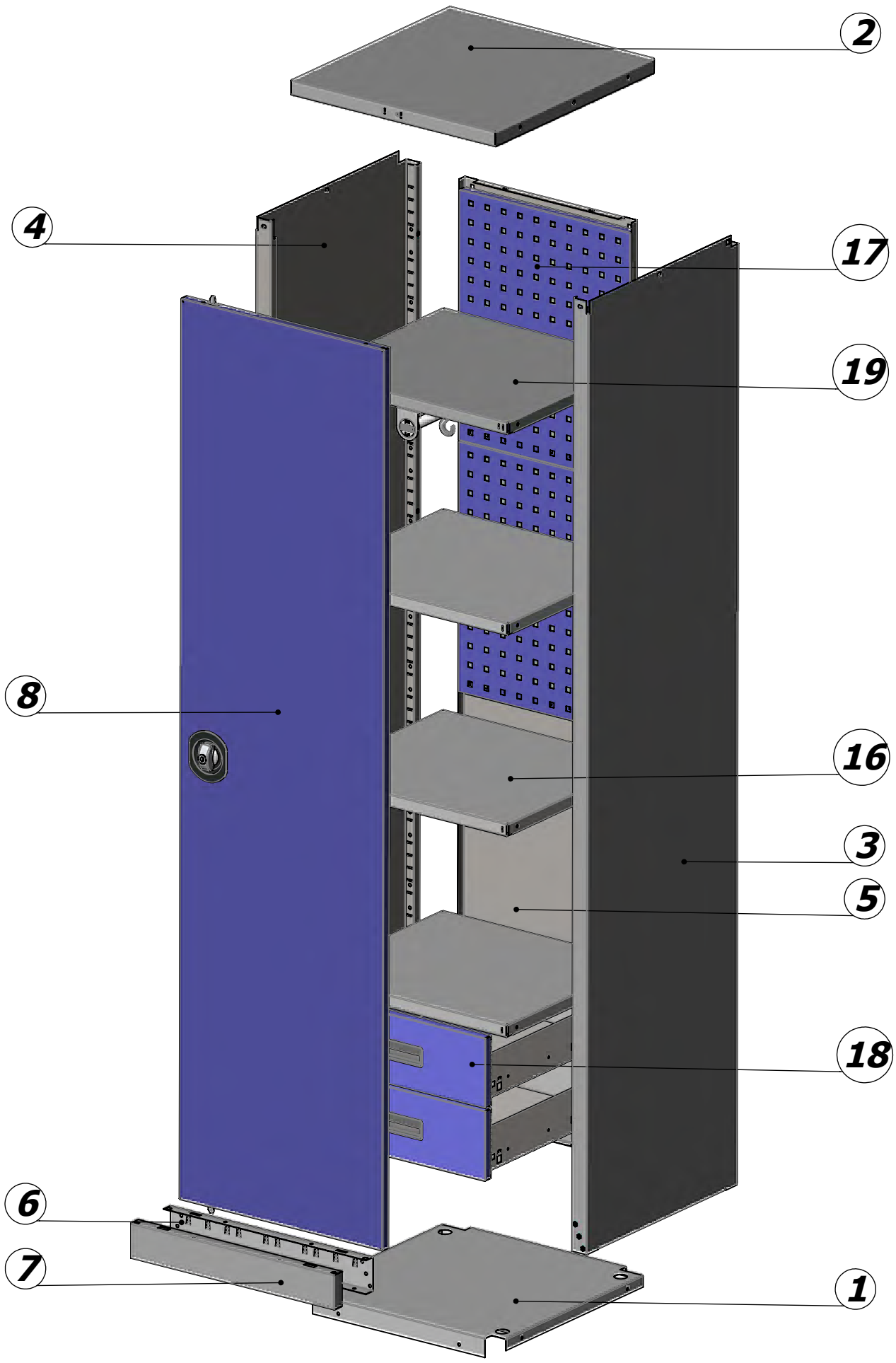

Втулка

Ось

Подложка "Практик"

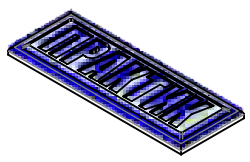

Шайба

Винт М5х12

Гайка барашек М5

Демпфер

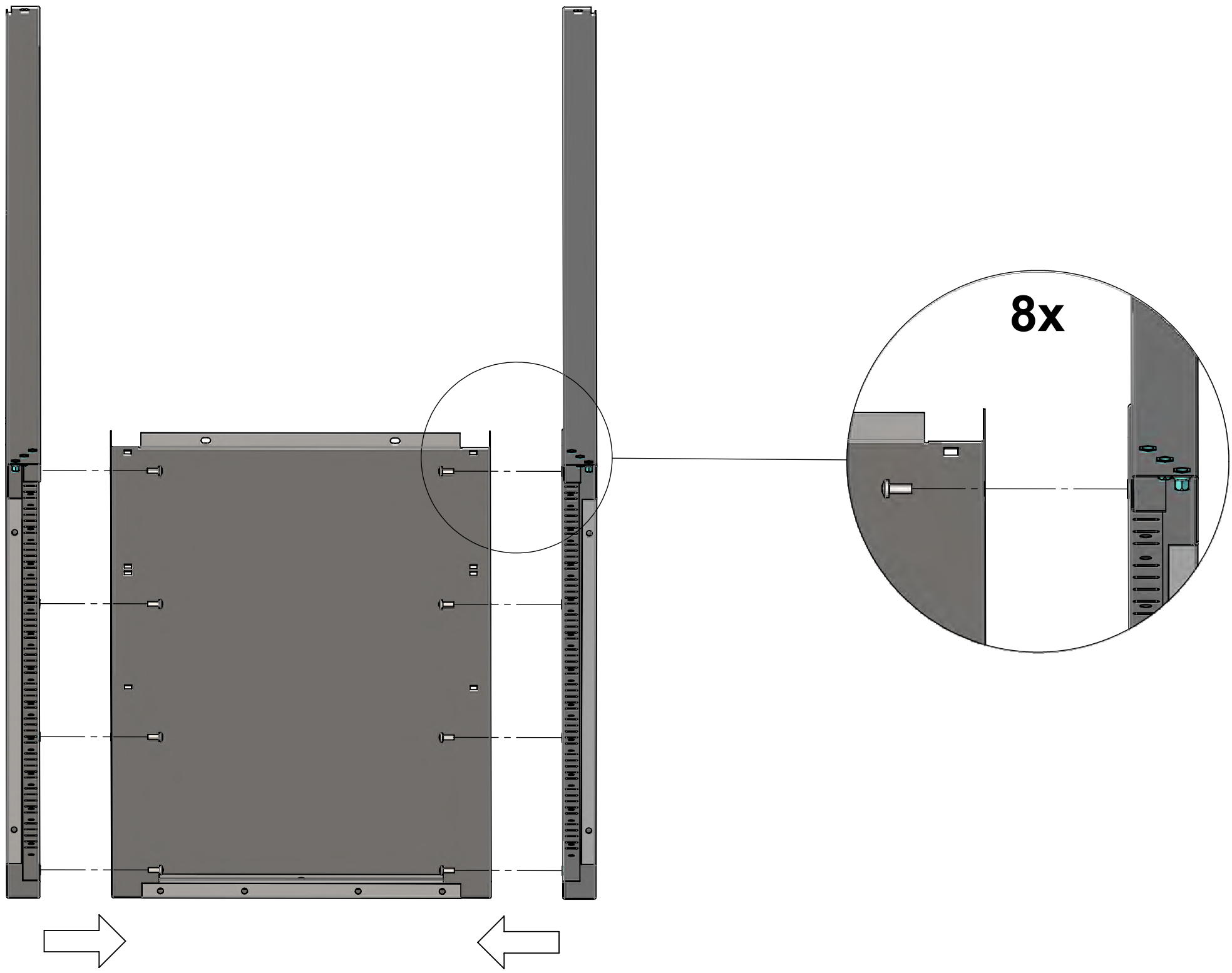
8x

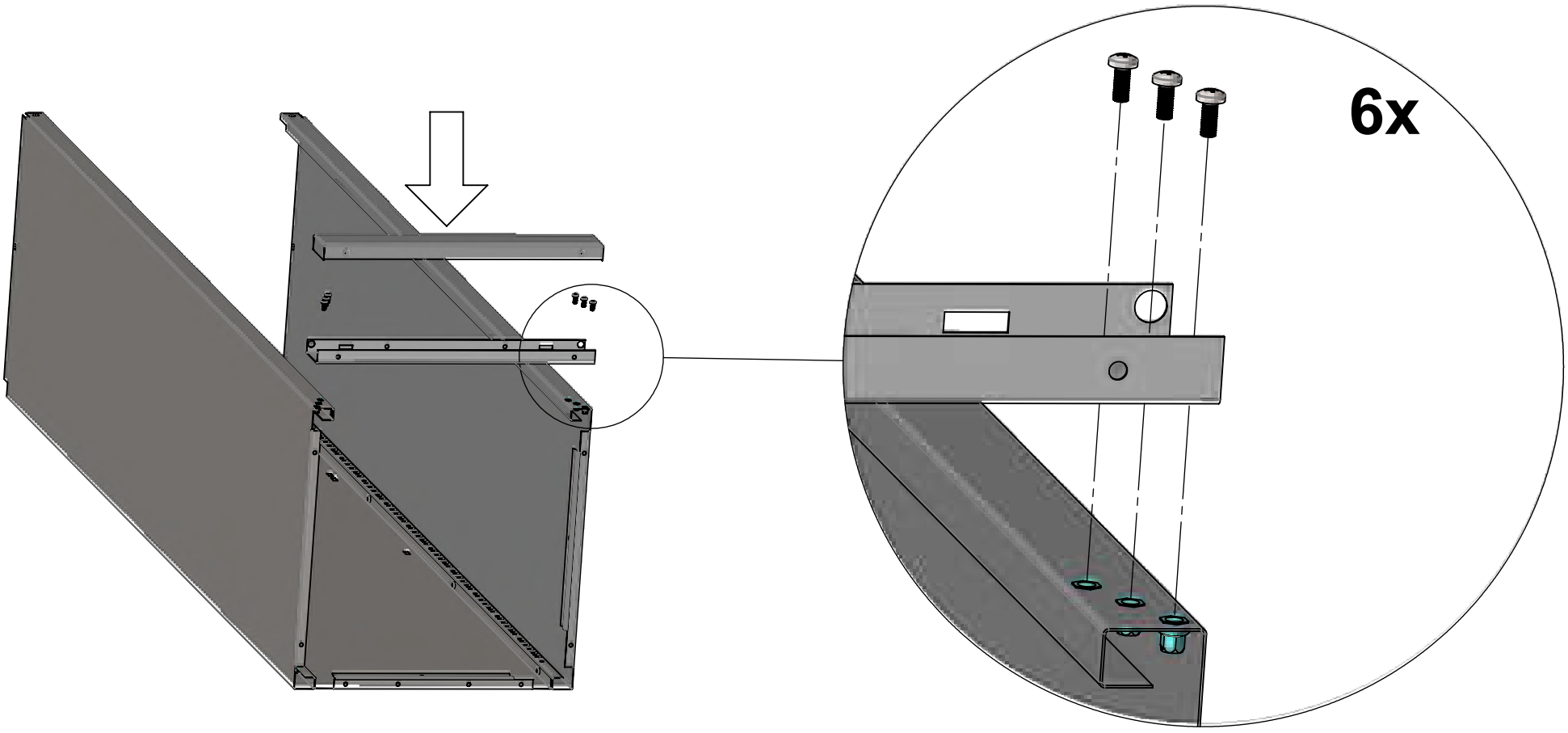
6x

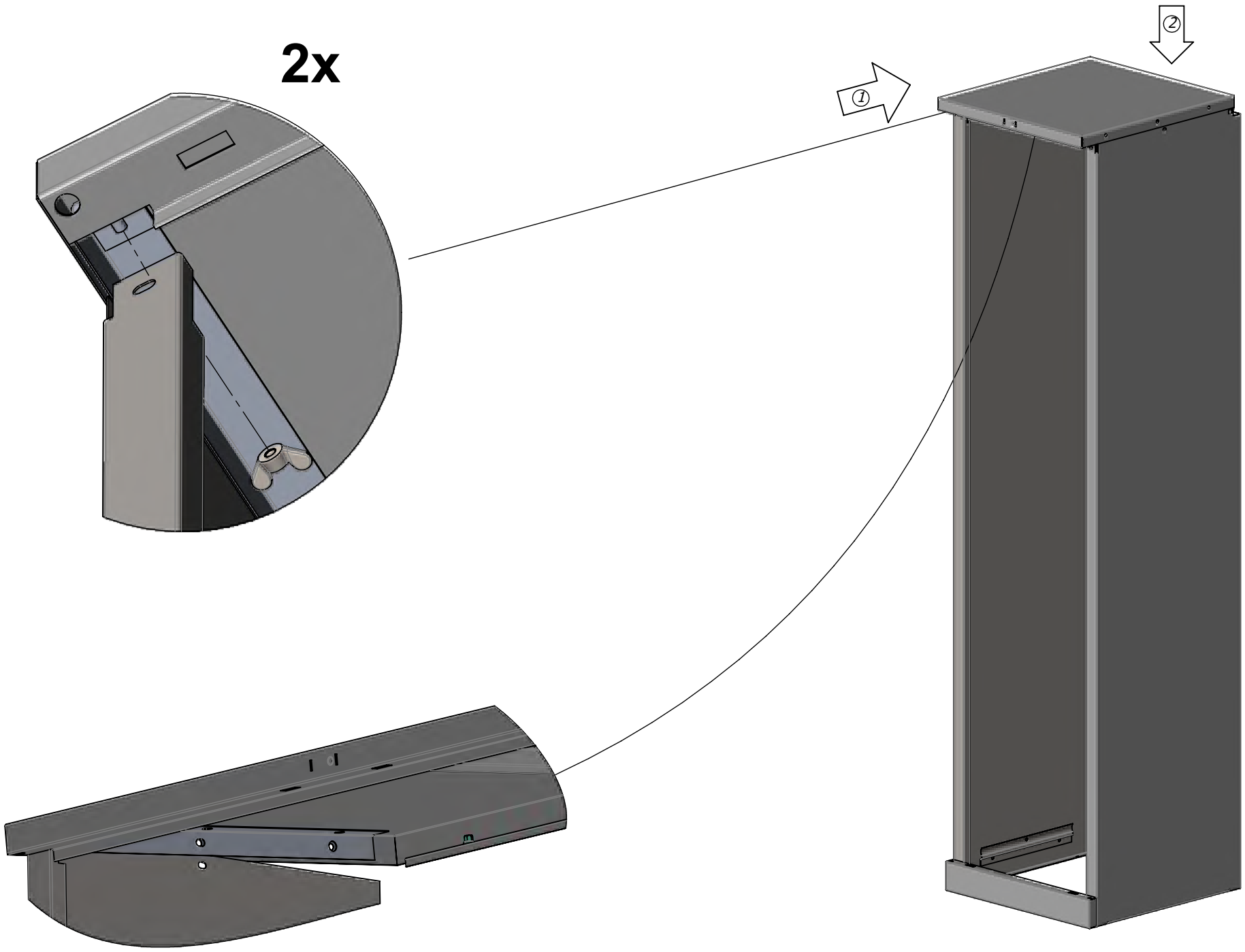
2x
①
②

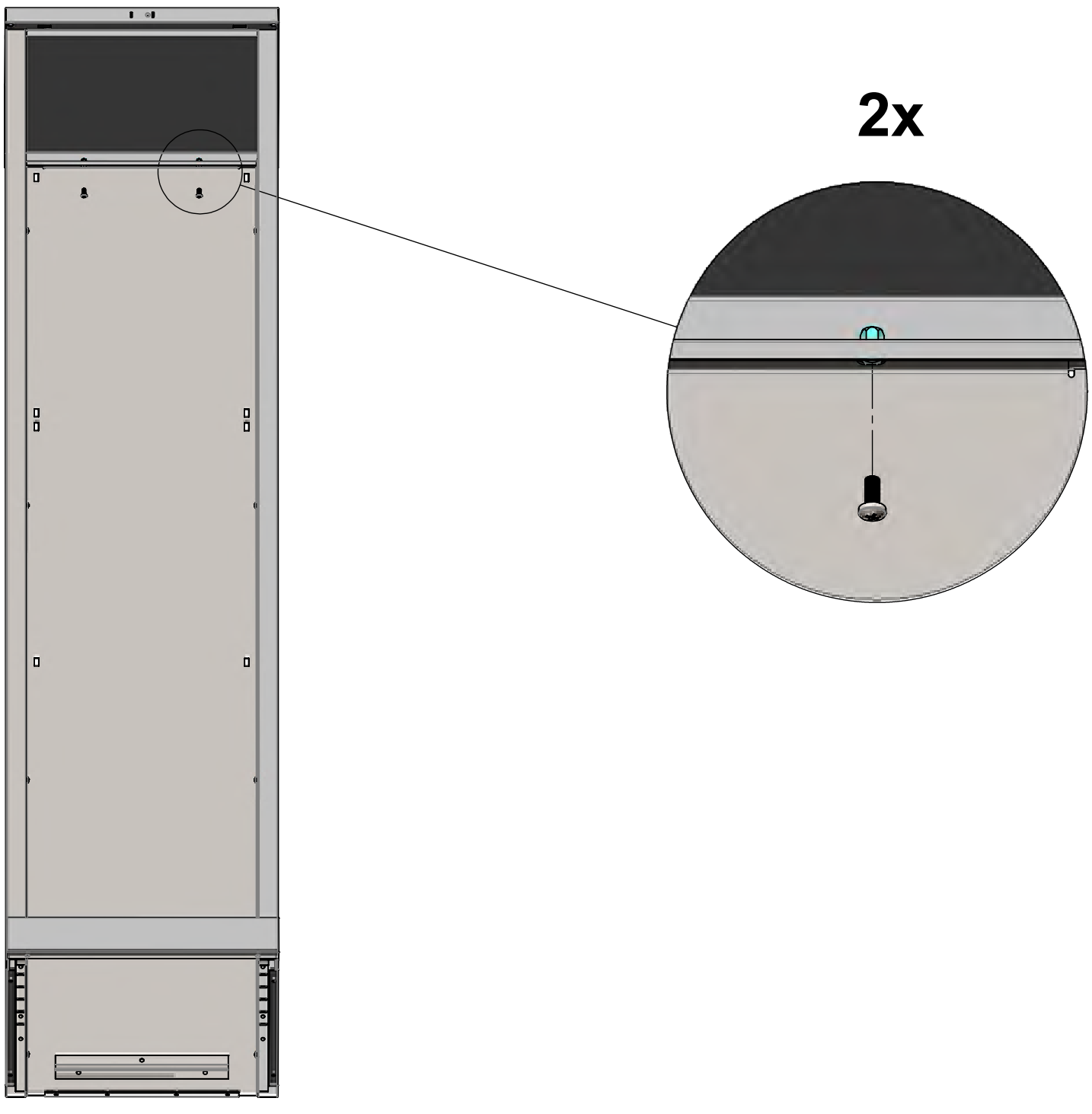
2x

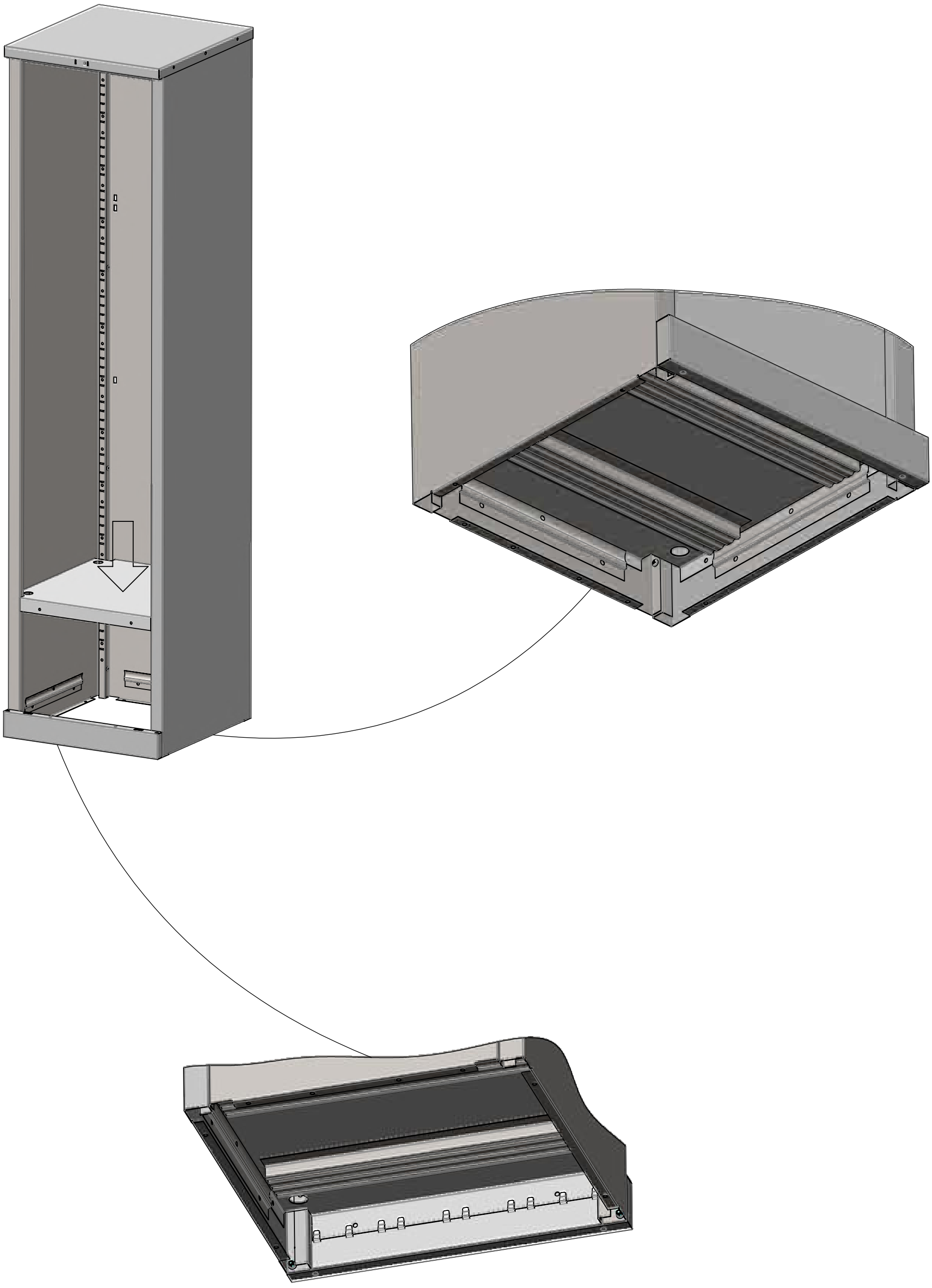

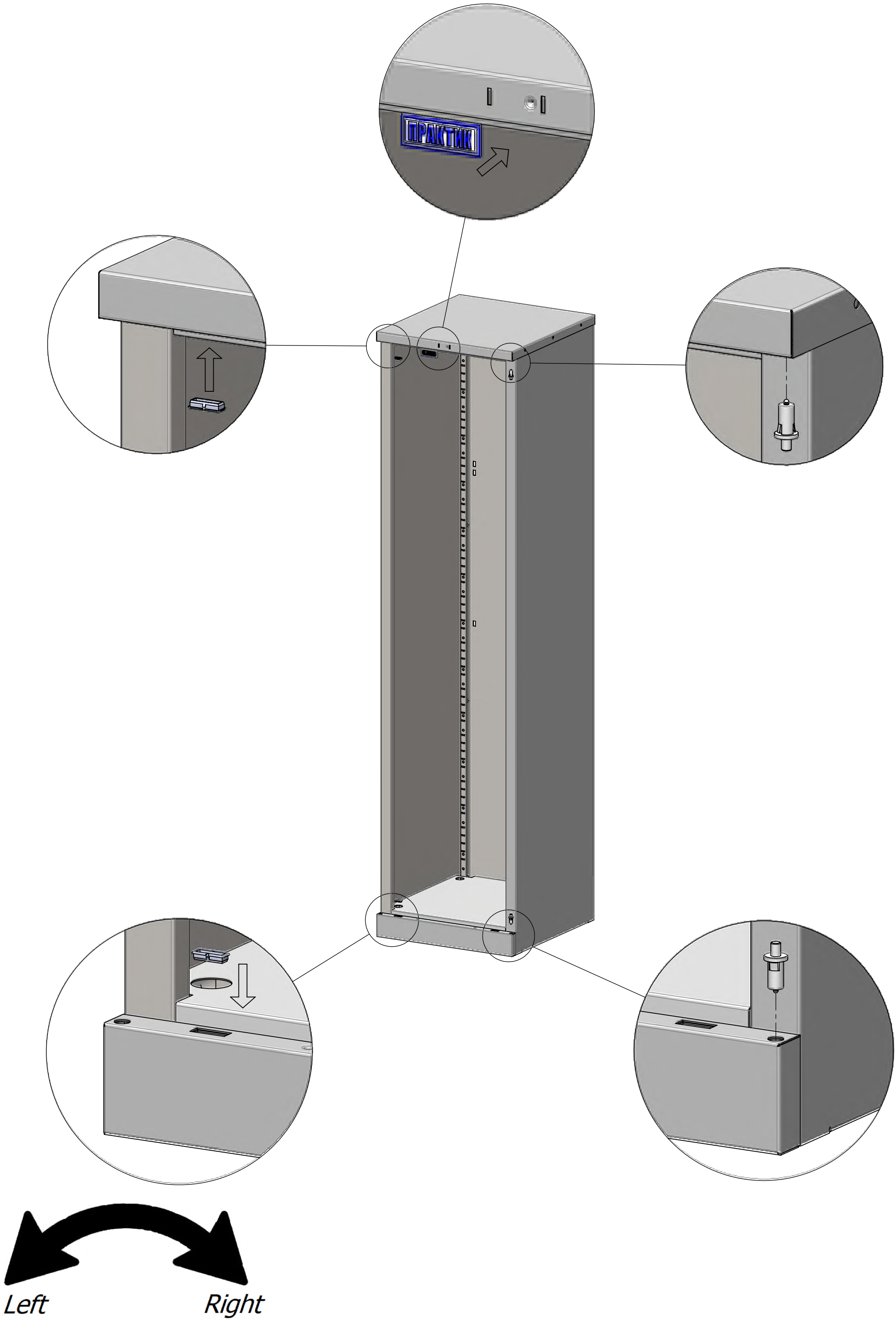
ПРАКТИК
Left
Right

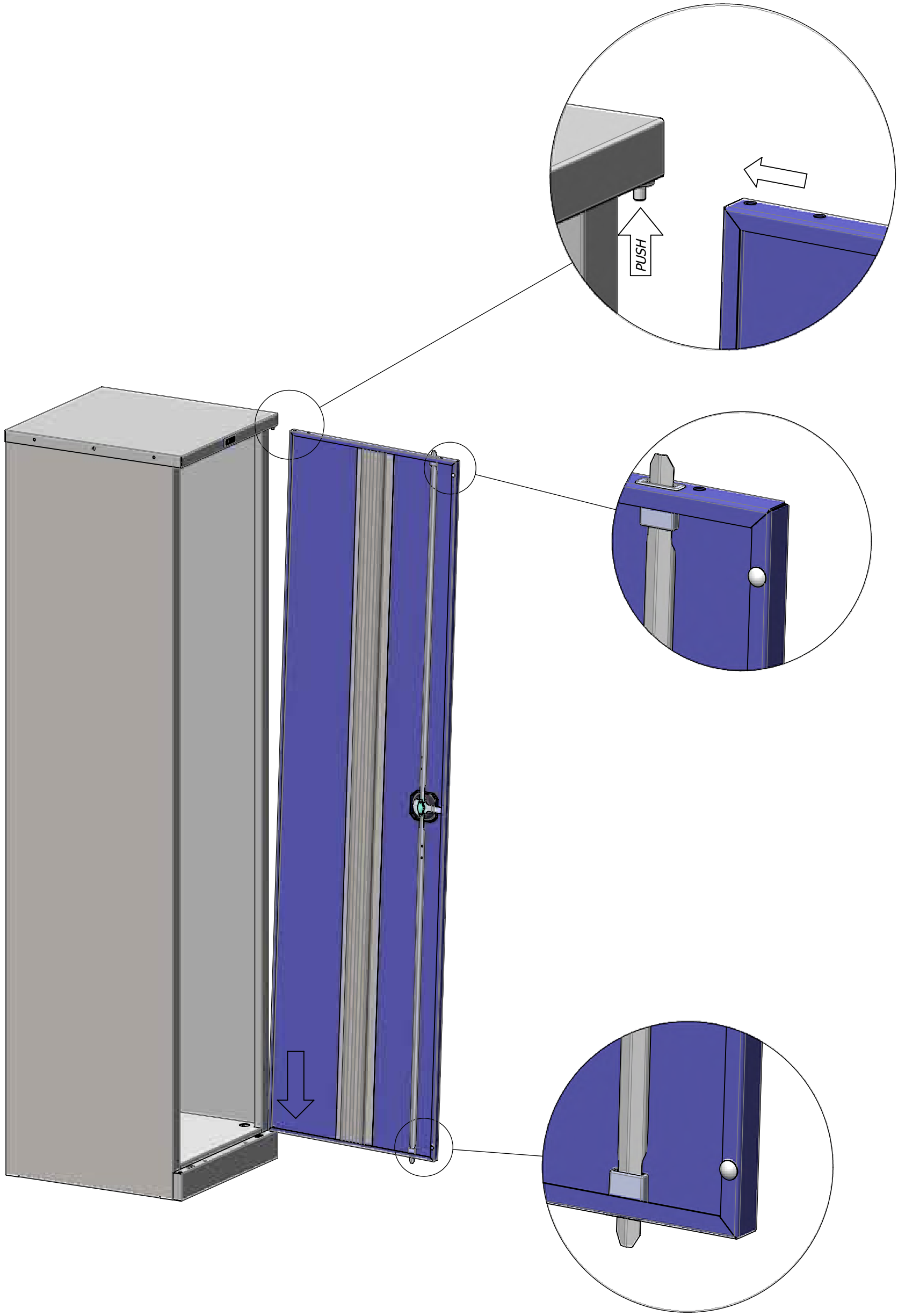
PUSH

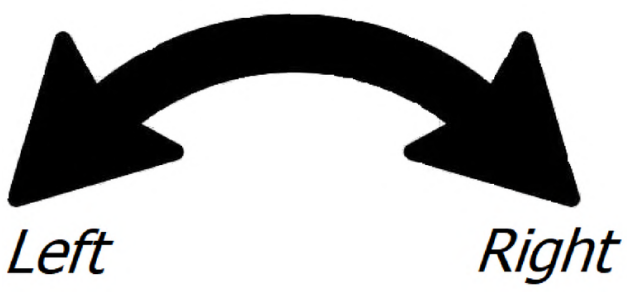
Left
Right

1. Основные сведения

Шкаф предназначены для хранения инструментов, слесарных приспособлений и другий изделий, используемых на предприятиях, мастерских, автосервисах.
Шкаф изготовлены из листовой стали. Конструкция шкафа разборная.
Изделие сертифицировано на соответствие требованиям ГОСТ 16371.

Модель	Габариты (В-Ш-Г, мм)	Возможное кол-во выдвижных ящиков TCF 39x45, шт	Возможное кол-во экранов перфорированных, шт	Вес, кг*
TC-1947	1900-475-500	*12*	2	33

**Допускается отклонение веса от указанного в таблице ± 10%*

Дополнительно шкаф может комплектоваться:
1) Полкой малой TCsh
2) Выдвижным ящиком TCF 39x45
3) Экраном перфорированным Garage MS

2. Особенности эксплуатации

Шкаф может эксплуатироваться в помещениях при температуре окружающего воздуха от 1 до 40˚С и относительной влажности не более 60%.
Полы в помещении должны соответствовать требованиям нормативных документов:
- СНиП 2.03.13-88 "Полы"
- Рекомендации по проектированию полов (в развитие СНиП 2.03.13-88 "Полы") МДС 31-1.98

Рекомендуется каждые 6 месяцев смазывать трущиеся поверхности запирающего механизма тонким слоем смазки.
При установке шкафов в ряд допускается скрепить их между собой винтами и гайками-барашками.
Допустимая общая нагрузка на шкаф - не более 500кг
Допустимая распределенная нагрузка на основание шкафа - не более 100кг
Допустимая распределенная нагрузка на полку малую - не более 80кг
Допустимая распределенная нагрузка на выдвижной ящик - не более 30кг
Допустимая распределенная нагрузка на экран перфорированный - не более 20кг
Заполнение шкафа следует производить в следующей последовательности: от низа к верху
При установленных в шкаф выдвижных ящиков - выдвигать ящики следует строго по одному

3. Хранение и транспортировка

В разобранном виде шкаф можно перевозить в упаковке изготовителя в горизонтальном положении всеми видами крытого транспорта или в контейнерах.
При транспортировке и хранении шкафа в холодное время, во избежание заклинивания замковых устройств. необходимо выдержать изделие при комнатной температуре не менее 3 часов.
Требования по хранению: в сухом помещении, в упаковке изготовителя.

4. Гарантийные обязательства

Гарантийный срок эксплуатации шкафа - 1 год со дня продажи, а при отсутствии отметки о дате продажи - 1 год со дня изготовления товара.
Изготовитель не несет ответственность за неисправность шкафа и не гарантирует безотказную работу изделия в случаях: нарушений рекомендаций по транспортировке. хранению, эксплуатации; проведению ремонта некомпетентными лицами; умышленной порчи.

5. Сервисная служба

Адрес ближайшей сервисной службы компании "Промет" Вы можете узнать на сайте http://www.safe.ru
Шкаф изготовлен филиалом ООО "НПО Промет" - "НПО Промет - Узловая", 301602, Тульская область, г.Узловая, ул.Дубовская, д.2а.
Система управления качеством изготовителя сертифицирована на соответствие требованиям ISO 9001.

Производитель оставляет за собой право без предварительного уведомления вносить изменения в конструкцию, комплектацию или технологию изготовления изделия. не ухудшающего его потребительских свойств. с целью улучшения его характеристик.

Дата изготовления: _____

Отметка службы качества: _____