Стол производственный
двухопорный с полкой и стенкой

ПРОМЕТ

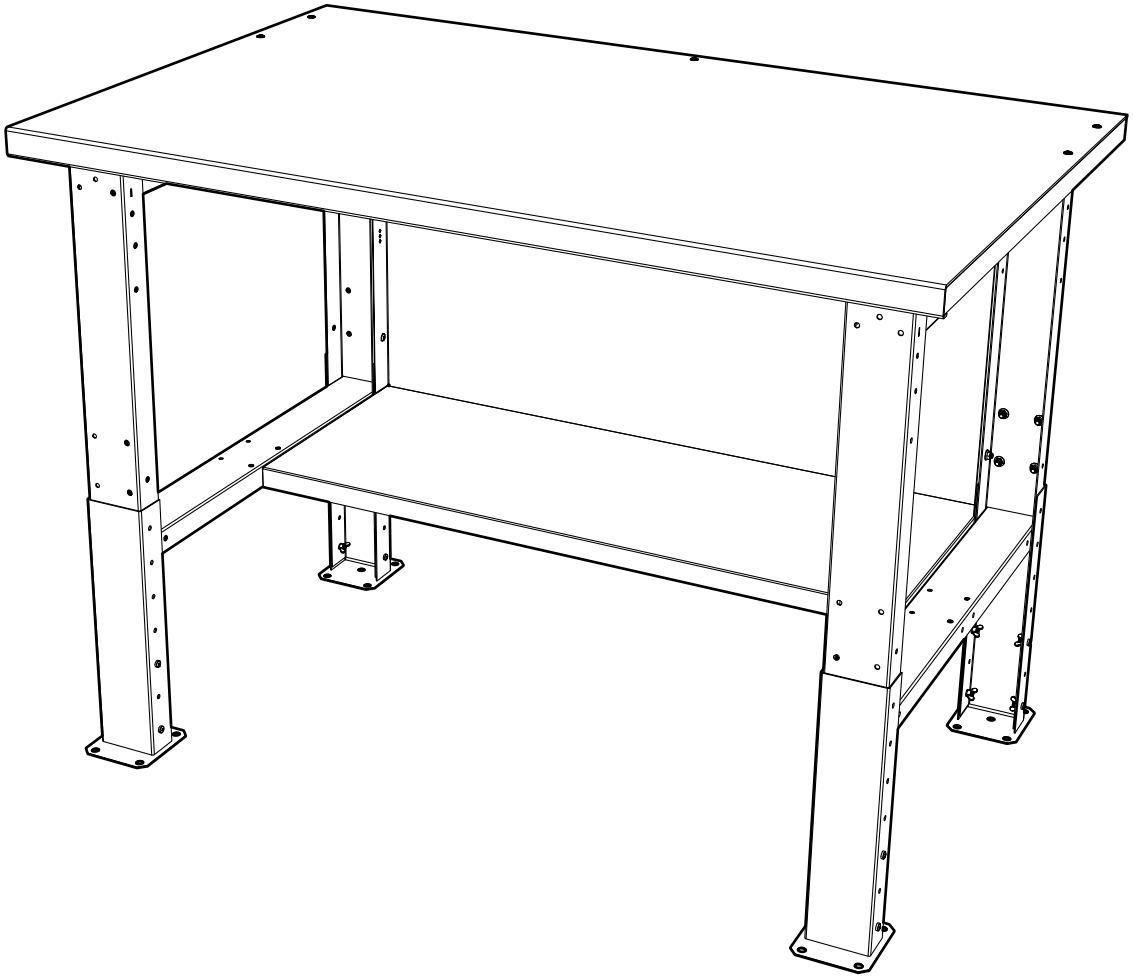

ПАСПОРТ ИЗДЕЛИЯ

1. НАЗНАЧЕНИЕ

Столы производственные предназначены для организации рабочего места в мастерских, автосервисах, на промышленных предприятиях. Столы изготовлены из высококачественной стали и отличаются усиленной конструкцией. Опора WF-2 позволяет производить регулировку высоты стола от 870 до 1120 мм с шагом 50 мм. Поставляются в разобранном виде.

2. ТЕХНИЧЕСКИЕ ХАРАКТЕРИСТИКИ

Модель	mm	mm	mm	kg*
W120.F2/F2	**870...1120**	**1200**	**750**	**37.6**
WTS120.F2/F2	**870...1120**	**1200**	**750**	**47.8**
WTH120.F2/F2	**870...1120**	**1200**	**750**	**62**

* - допустимое отклонение +/- 10%

3. КОМПЛЕКТ ПОСТАВКИ

№	**Наименование**	**Кол-во шт.**	**№**	**Наименование**	**Кол-во шт.**
1	Опора WF-2	2	**5**	Столешница	1
2	Выдвижная опора	4	**6**	Накладка	1
3	Полка	1	**7**	Комплект фурнитуры	1
4	Стенка	1			

4. ИНСТРУКЦИЯ ПО СБОРКЕ

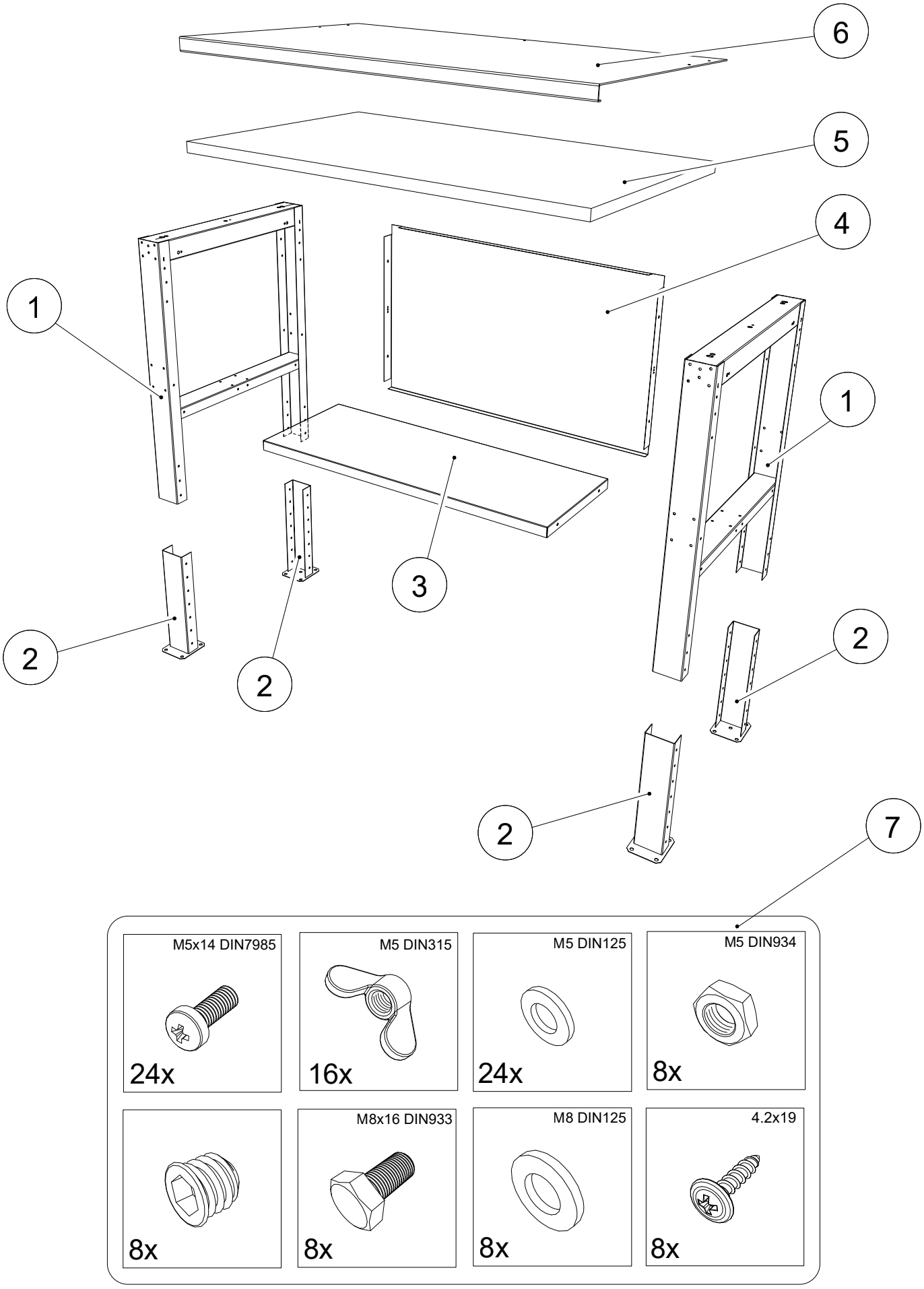

1

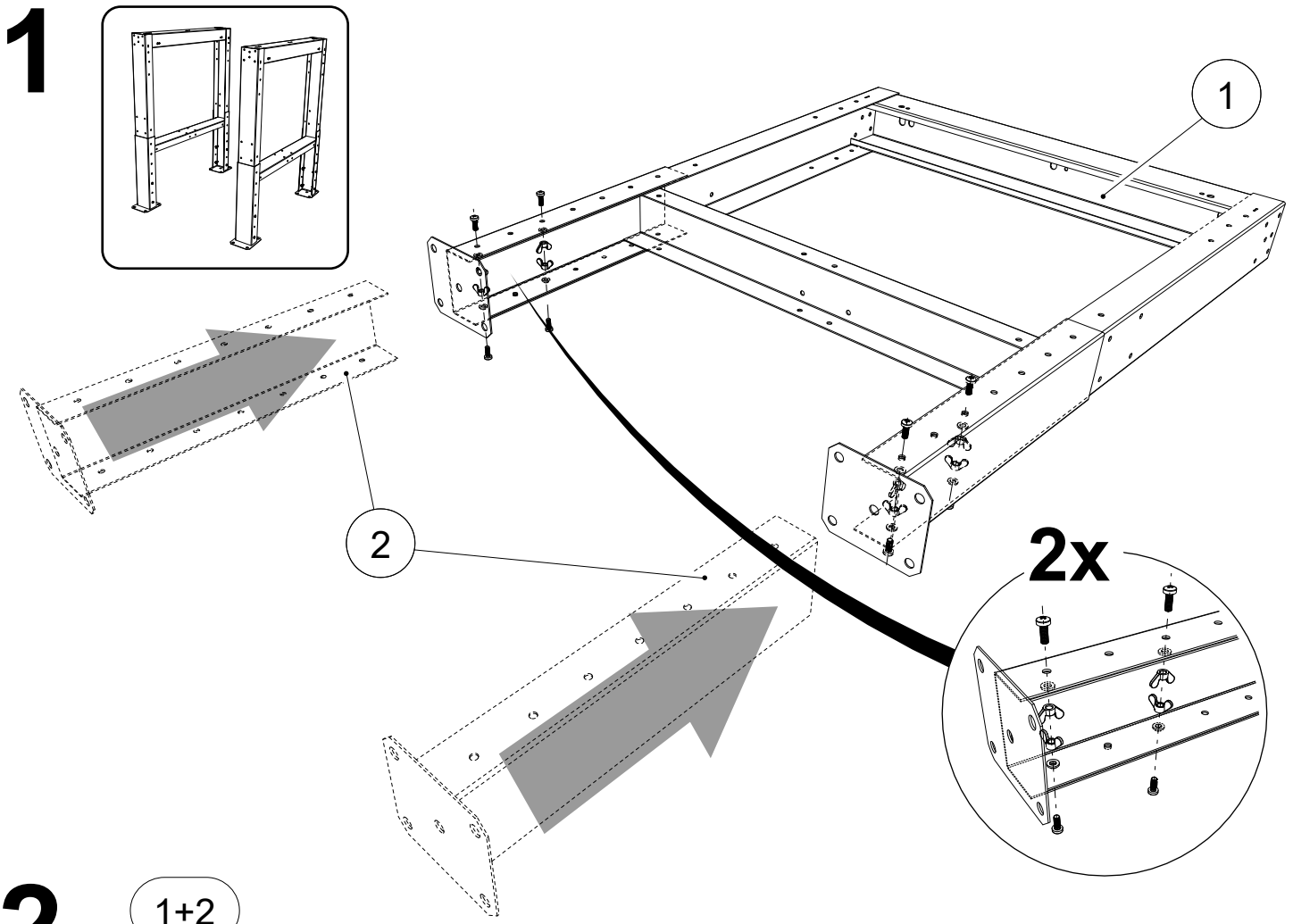

2

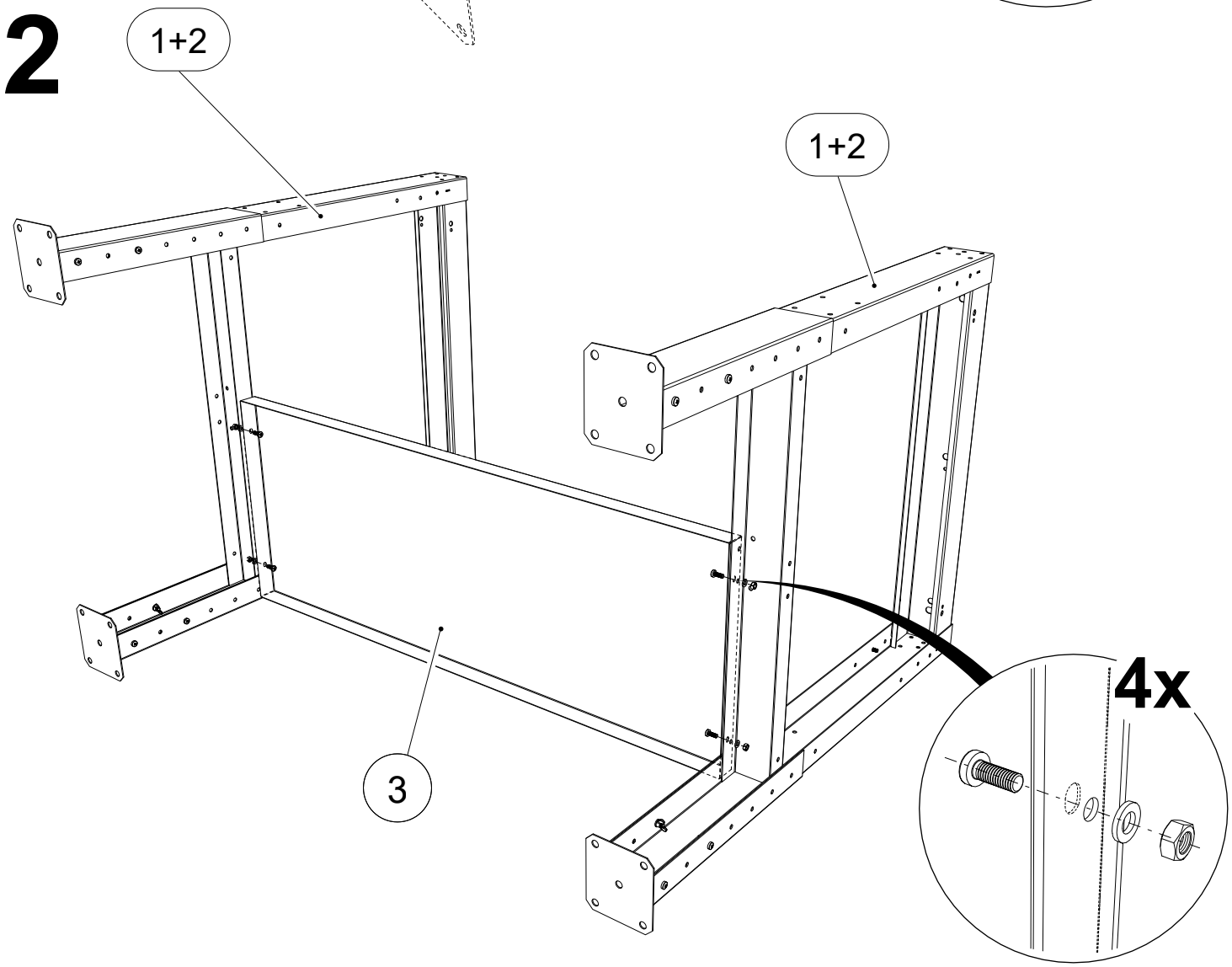

3

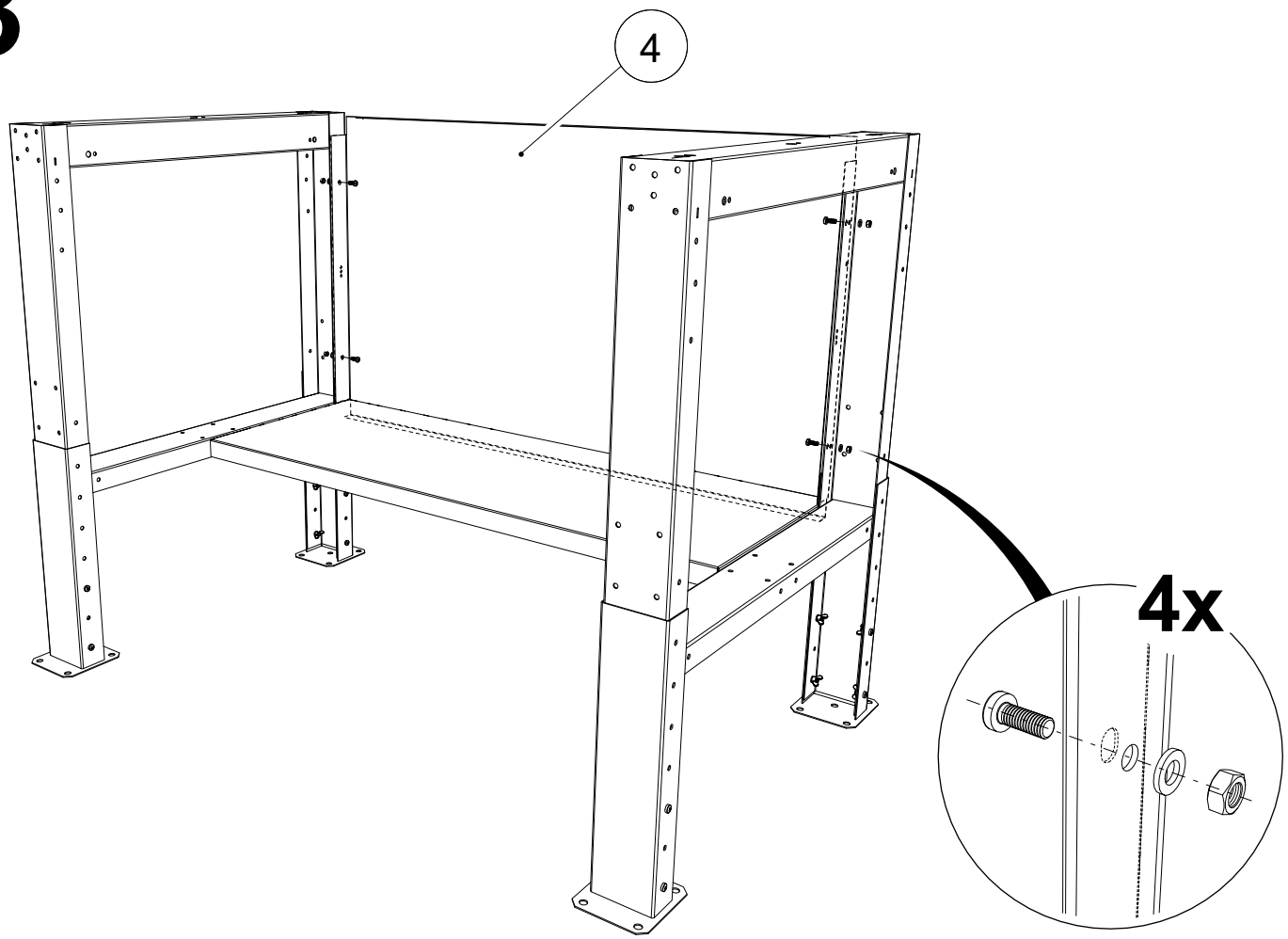

4

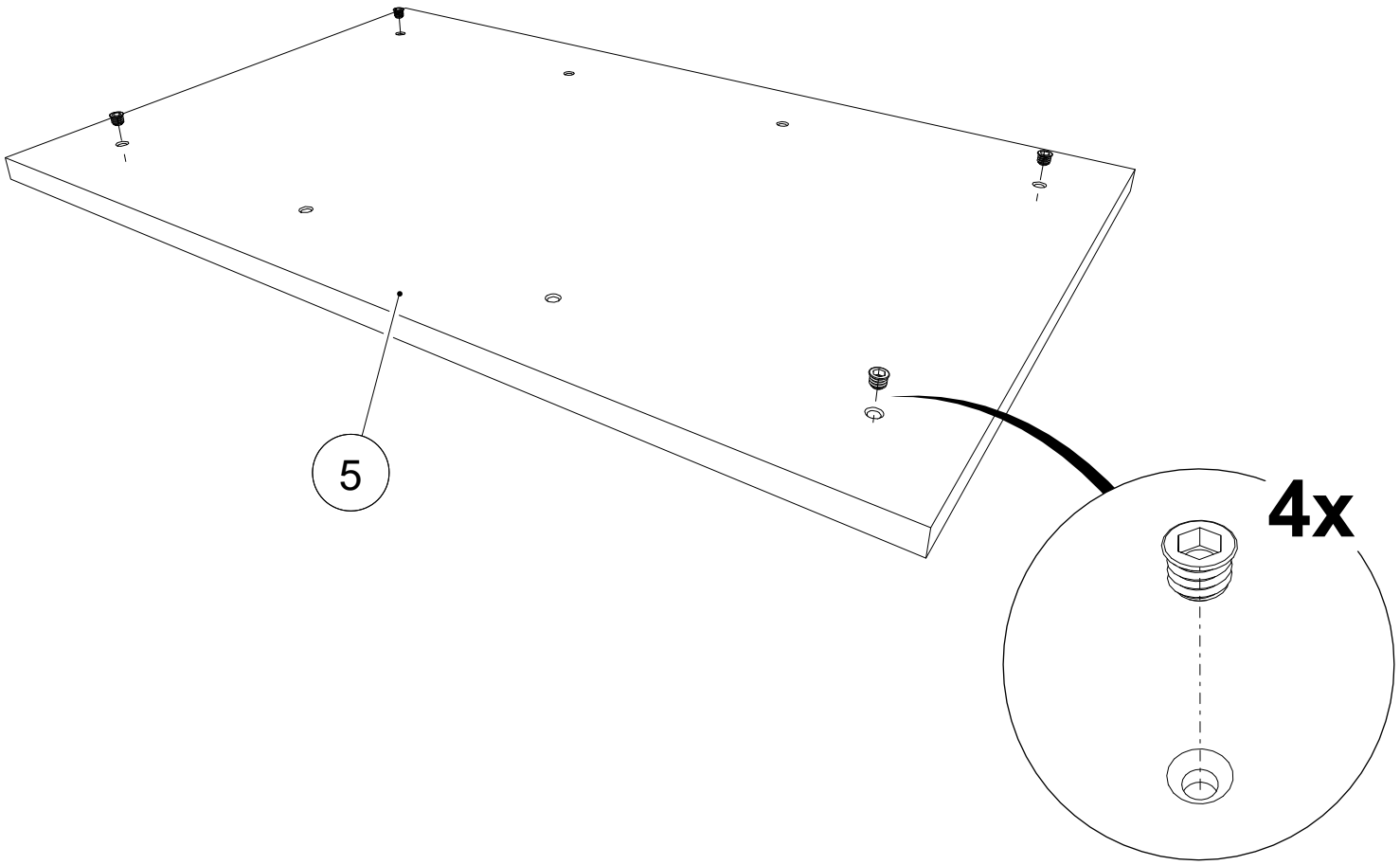

5

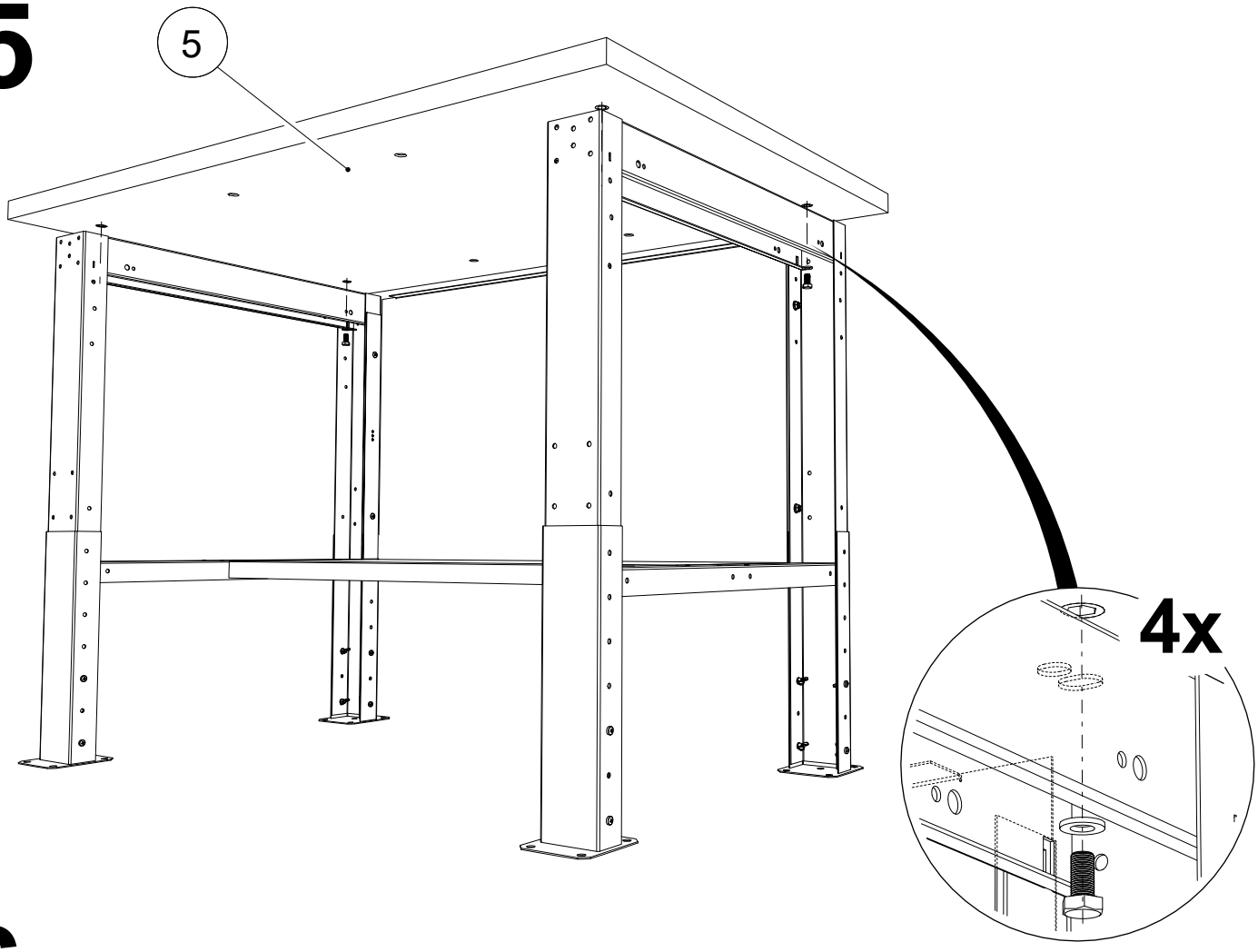

6

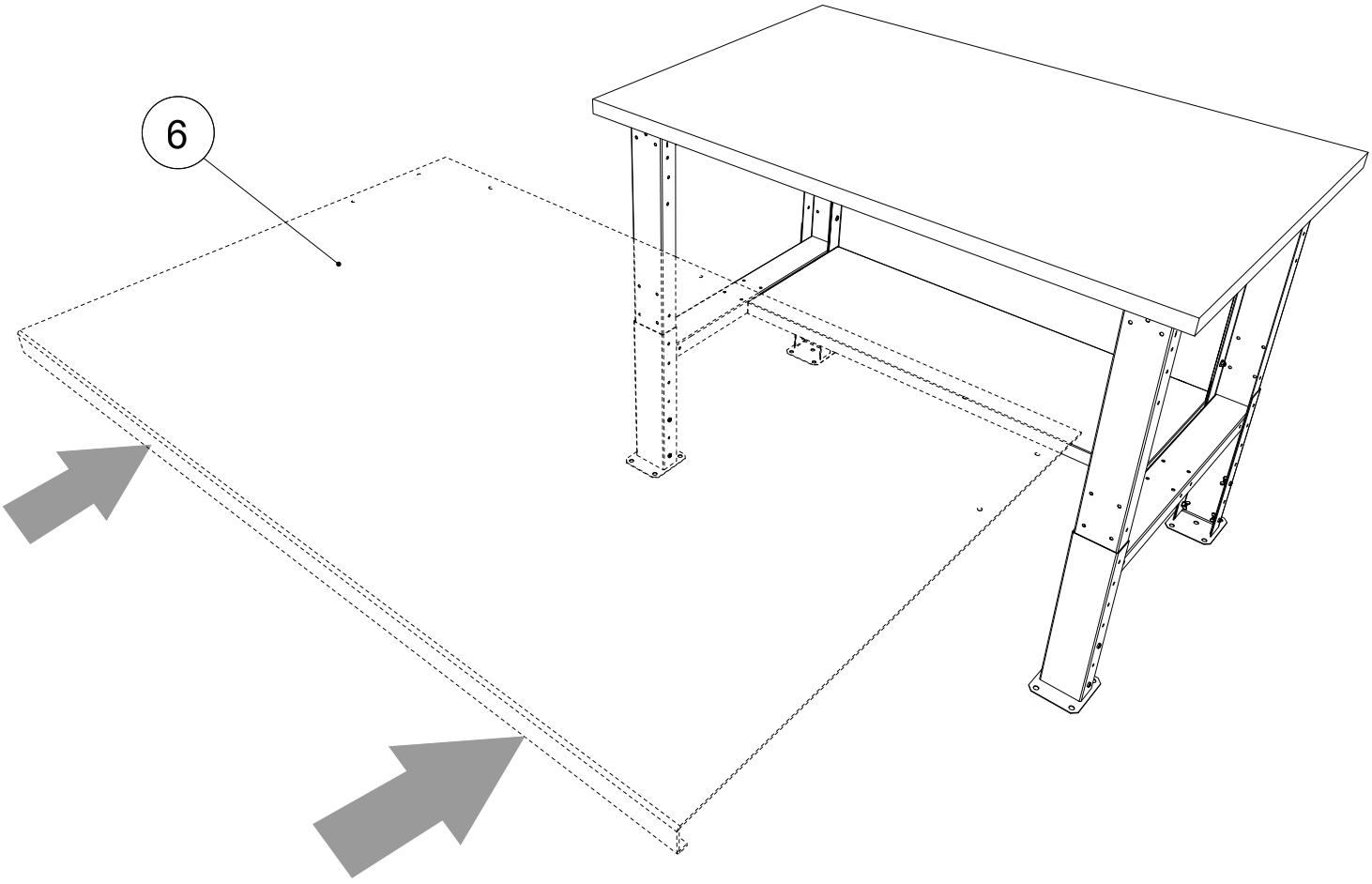

7

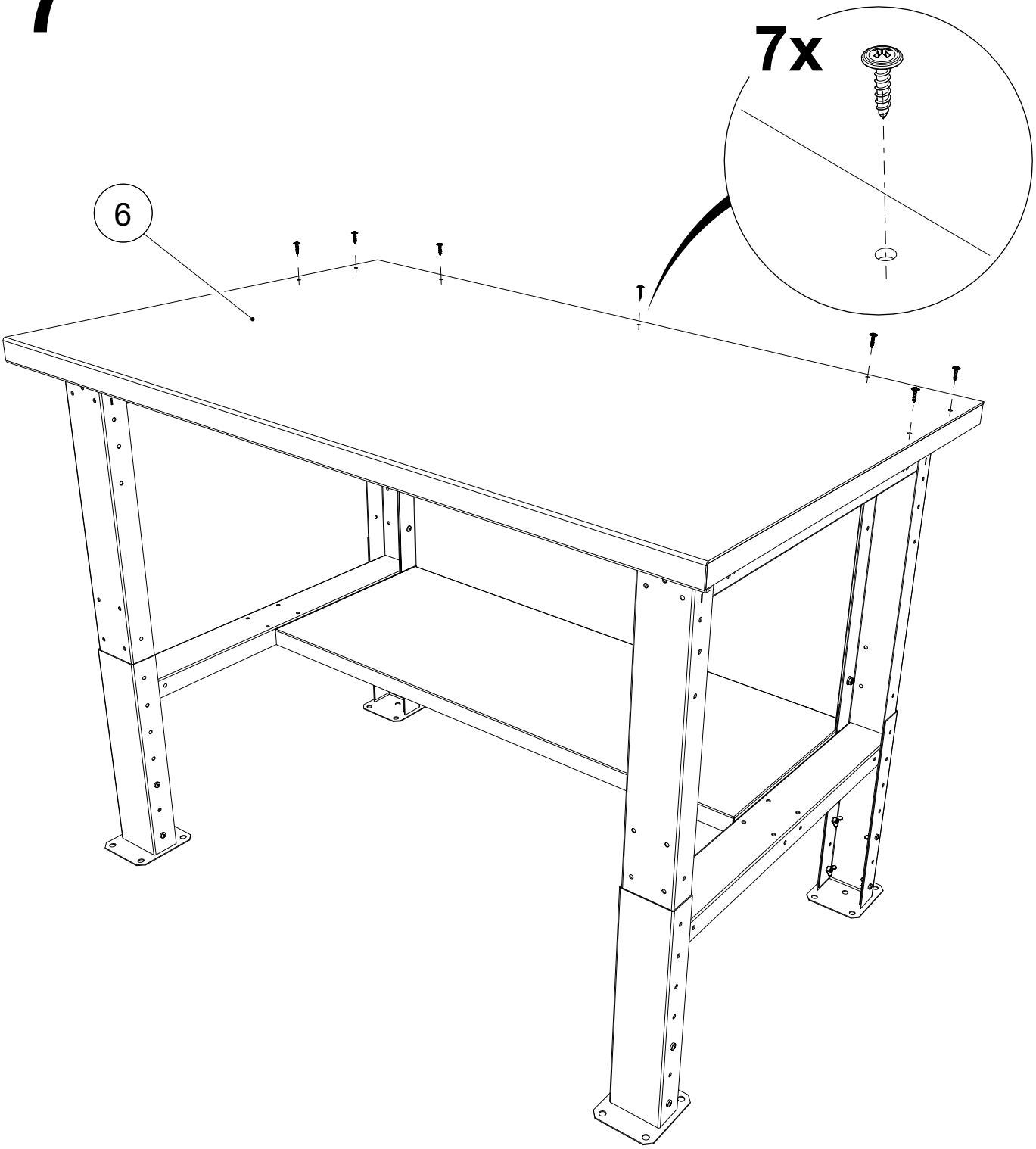

5. ОСОБЕННОСТИ ЭКСПЛУАТАЦИИ

Надежная и безопасная эксплуатация верстака возможна только при бережном и аккуратном обращении с ним, при соблюдении инструкции по сборке, требований данного руководства и техники безопасности.

5.1 Распределенная нагрузка на столешницу - не более 750 кг.

6. ТЕХНИЧЕСКОЕ ОБСЛУЖИВАНИЕ И УХОД

Стол производственный может эксплуатироваться в помещениях при температуре окружающего воздуха от 1 до 40°С и относительной влажности не более 60%.

7. ХРАНЕНИЕ, ТРАНСПОРТИРОВКА

Столы производственные можно перевозить в упаковке изготовителя всеми видами крытого транспорта или в контейнерах.

Требования по хранению: в упаковке изготовителя, в сухом помещении.

8. ГАРАНТИЙНЫЕ ОБЯЗАТЕЛЬСТВА

Гарантийный срок эксплуатации изделия - 2 года со дня продажи, а при отсутствии отметки о дате продажи – 2 года со дня изготовления изделия.

Изготовитель не несёт ответственность за неисправность изделия и не гарантирует безотказную работу изделия в случаях: нарушений рекомендаций по транспортировке, хранению, эксплуатации; проведения ремонта некомпетентными лицами; умышленной порчи.

9. СЕРВИСНАЯ СЛУЖБА

Адрес ближайшей сервисной службы компании "Промет" Вы можете узнать через Интернет по адресу http://www.safe.ru.

Изделие изготовлено ООО «НПО ПРОМЕТ» , 301602, Тульская область, г. Узловая, ул. Дубовская, д.2а.

Система управления качеством изготовителя сертифицирована на соответствие требованиям ISO 9001.

Система экологического менеджмента изготовителя сертифицирована на соответствие требованиям ISO 14001.

Штамп службы качества _____

Дата изготовления _____

! Производитель оставляет за собой право вносить изменения, не ухудшая характеристики изделия, без уведомления потребителя.